720×500

滋賀県電気設備工事特記仕様書（1）

工事名称	（仮称）琵琶湖博物館新築電気設備工事
工事場所	滋賀県草津市下物町烏丸地先
工事期間・限	870 日間、 平成 年 月 日
工事概要説明	電気設備工事一切を行う。

※該当工事には適用欄に○印を附す。

工事概要

適用	No	工事種目	工種	備考
○	1	高（低）圧引込設備	新築	
○	2	受変電設備	新築	
○	3	電灯動力幹線設備	新築	
○	4	電灯コンセント設備	新築	
○	5	動力設備	新築	
○	6	拡声設備	新築	
○	7	電話設備	新築	
	8	電気時計表示設備		
○	9	通信・信号設備	新築	
○	10	テレビ共視聴設備	新築	
○	11	自動火災報知設備	新築	
○	12	ガス漏れ警報設備	新築	
○	13	防火戸自閉設備	新築	
	14	避雷針設備		
○	15	自家発電設備		
○	16	ＩＴＶ設備	新築	
○	17	中央監視盤設備	新築	
○	18	直流電源設備	新築	
○	19	ホール特殊設備	新築	
○	20	太陽光追尾装置設備	新築	
	別途工事	工事区分表による。		

電気設備仕様書

1．図面及び仕様書に記載されていない事項は、すべて、建設大臣官房官庁営繕部監修電気設備工事共通仕様書（以下「共仕」という。）、同標準図の平成元年版による。
2．項目は○印の付いたものを適用する。

建物概要

No	名称	構造	階数	延面積(m²)	棟数	備考
1	本館棟	RC,SRC,S	-1,+2	—	1	
2	調査研究棟	RC,SRC,S	+2	—	1	
3	水族館棟	RC,SRC,S	+2	—	1	
計				23,987.0		

一般共通事項

項目	特記事項
① 監督員	監督員とは、工事請負契約書に規定する監督職員をいう。
② 施工基準	イ 本工事は、工事請負契約書及び同約款を遵守し、本特記仕様書、図面及び共仕により完全に施工する。なお、上記相互間に相違のある場合の優先順位は、記載の順序とする。 ロ 必要な関係諸官庁への申請手続き等は、全て請負人の負担とする。 ハ 本図は、工事の大要を示すものであるから、詳細位置等については監督員と打合せの上、その指示に従い施工する。 ニ その他関係諸法規に基づき完全に施工する。
③ 施工図	竣工時に竣工図を作成し、A部焼付製本の上（縮小版A4サイズ）、原図、マイクロフィルム共提出する。竣工原図は監督員の承認により、原設計図を第2原図にとり、修正の上これを使用することができる。
④ 工事写真	区分 / 分類・規格 / 撮影枚数 / 部数(ネガ1枚につき) / 備考 着工前 / カラー・サービス / 6・10・(20) / 1 / 状況によりつなぎ写真 工事中 / カラー・サービス / / 1 / 必要に応じ 完成時 / カラー・サービス / 6・10・(20) / 3 / 定期提出 / カラー・サービス / 3・6・(10) / 2 / 月末報告用 完成写真の撮影場所は監督員の指示による。工事写真は全て工事写真帳に貼り付けて提出する。写真撮影は、建設大臣官房官庁営繕部監修「工事写真の撮り方」に準ずる。
⑤ 技術管理	請負人は、専任として建設業法に定める技術者（第1種電気工事士）の任命を行い、現場に派遣し、（常駐する ~~常駐しない~~）技術管理に当ると共に建築主体工事、給排水衛生設備工事、空調設備工事その他関連工事についてその施工者と緊密な連絡をとり全工事に支障なき様施工する。
⑥ 検査	請負人は事前に関西電気保安協会等検査機関の検査を受け合格すること。（測定記録書提出）
⑦ 検査合格書等	各種検査を必要とするもの、貫任施工のもの等は、各合格書または保証書を提出する。（2部）なお、貫任施工のものは、材料製造所、施工下請業者、請負契約者連名書とする。
⑧ 建築工事との取合い	コンクリート部分の梁・壁・床の貫通部補強及び仕上部分の軽量鉄骨天井下地、同壁下地の開口部補強は建築工事とするも、事前に施工図を作製し、監督員、建築工事業者承諾の上とする。
⑨ 下請業者の選定等	各種下請業者、製造所等県内で供給できるものについては、極力県内業者、産品を選定する。
⑩ 既存設備関係	施工に際し、既設内容、取合いをよく調査して既存施設の機能を低下せしめてはならない
⑪ 監督員事務所	規模 1号 2号 3号 4号 5号 設けない 備品 共仕による
⑫ 施工監理指針	建設大臣官房官庁営繕部監修電気設備工事施工監理指針（平成元年版）に準ずる。
⑬ 施工監理チェック・リスト	施工に際し、施工手引き書である電気設備工事施工監理チェックリスト（平成4年度版）に従う。
⑭ 産業廃棄物の処理等	請負人は、廃棄物の処理及び清掃に関する法律に準じ適格に実施することとし、事前に監督員に施工計画書を提出し、承認を受けること。
⑮ 保険等	請負人は工事内容に応じた火災保険、組立保険、第3者保険を工事目的物に付するものとする。
⑯ 公害対策	工事着手前に付近の状況を調査し、公害対策は、工事竣工まで講ずること。
⑰ 機器材料等	機器材料等は、極力県内産品を選定することとし、製品等は、特記されたもの、又は同等品以上とし、監督員の承諾を受けること。
⑱ 安全対策	工事車輌の出入りについては、危険防止に努めること。又、必要に応じて交通整理員を配すると共に、近隣家屋に騒音、振動等公害発生のなき様留意し、全般に支障なき様万全の策を講ずること。又、施設運営についても担当者と協議を行い支障なき様に努めること。
⑲ 統括安全衛生管理義務者	労働安全衛生法第30条第2項の統括安全衛生管理義務者には、（建築工事）電気設備工事 給排水衛生設備工事 空調設備工事 飼育設備工事）の請負人を指名する。
⑳ 別途工事との連絡、協議	請負人は、工事別の業者間で互いに連絡をとり、定期的に協議会を行い、工事施工上の調整を図ること。又、工事区分の取合いについて図示あるも施工時に必要に応じ協議を行い連絡を密にすること。
㉑ シンナー等の保管管理	シンナー等については、工事現場に放置することなく、保管を厳重に行い盗難を防止すると共に、保管数量についても作業前、作業終了後の確認等確実な管理を行うものとする。

追記事項

① 電線管について、図示ない限り屋内配管はねじなし電線管（E管）、屋外露出配管は薄鋼電線管（CP管）、屋外埋設配管は耐衝撃性硬質塩化ビニル管（HIVE管）を使用する。なお、高圧配線の地中埋設配管については、ポリエチレンライニング電線管（PE管）とする。
② 地中埋設及び1階床スラブ打込みの鋼管は防食テープ巻きとする。
③ 図示ない限り配線器具プレートは新金属製またはステンレス製とする。
④ スイッチで多数ある場合には監督員と協議し、ネームスイッチを使用する。
⑤ 配管が4本以下の位置ボックスは中型四角深形、5本集まる位置ボックスは大型四角深形アウトレットボックスを使用する。（柱、壁を除く）
⑥ 建物ＥＸＰＪ部分及び機器接続箇所に使用する可とう電線管は、ビニル被覆付きとする。
⑦ 照明器具は省エネ型（低消費ランプ、巻線鉄心材料を改良した低消費安定器）及び官電協製品とする。
⑧ 将来用予備空配管には、ビニル被覆鉄線（1.6m）を入線し、名札を取付ける。
⑨ プルボックスは工場製作品を使用する。屋外型は錆永型SUS製とする。
⑩ 図示ない限り露出配管は、全て塗装する。（機械室，電気室内の塗装 要・否）
（ＥＰＳ、共同溝内の塗装 要・否）
⑪ 露出配管を行う場合は、施工前に素地ごしらえ（エッチングプライマー等）と下塗りを行い、その後仕上塗装を行う。
⑫ 機器据付・設置については、地耐力を考慮し、「建築設備耐震設計・施工指針」に準ずる。
⑬ 当該工事において、既設配管・既設埋設配管があった場合は、監督員の指示により本工事で迂回等の工事を行う。また、撤去工事は、特に既設配線の行先を調査確認の上、安全に処理する。

使用機材指定（50音順）

本工事に使用する機器材料は、下記または同等の規格品を建築課所定の様式により承諾を得て使用のこと

適用	機材名	製造者名		
○	電線	カネカ電線(株) タツタ電線(株) 古河電気工業(株)	昭和電線電纜(株) 日立電線(株) 三菱電線工業(株)	住友電気工業(株) フジクラ(株) 矢崎線業(株)
○	ケーブル	カネカ電線(株) 住友電気工業(株) フジクラ(株) 矢崎線業(株)	カワイ電線(株) タツタ電線(株) 古河電気工業(株)	昭和電線電纜(株) 日立電線(株) 三菱電線工業(株)
○	電線管	東芝鋼管(株) 丸一鋼管(株)	日本パイプ製造(株)	松下電工(株)
○	同付属品	塩陽鋼管(株) ニチア(株) 丸一鋼管(株)	太幡金属(株) 日本パイプ製造(株)	東芝鋼管(株) 松下電工(株)
○	ビニル電線管	(株)クボタ	積水化学工業(株)	三菱樹脂(株)
○	同付属品	(株)クボタ 三菱樹脂(株)	積水化学工業(株)	日動電工(株)
○	ＰＦ管 ＦＥＰ管	住友電気工業(株) フジクラ(株) 未来工業(株)	積水化学工業(株) 古河電気工業(株)	東拓工業(株) 松下電工(株)
○	気中開閉器	エナジーサポート(株) 富士電機(株)	(株)戸上電機製作所 三菱電機(株)	日新電機(株)
○	高圧開閉器	エナジーサポート(株) 日新電機(株) 三菱電機(株)	(株)東芝 日本高圧電気(株)	(株)戸上電機製作所 富士電機(株)
○	高圧遮断機	愛知電機製作所(株) (株)日立製作所	(株)東芝 富士電機(株)	日新電機(株) 三菱電機(株)
○	変圧器	(株)ダイヘン 三菱電機(株)	(株)東芝 利島工業(株)	(株)日立製作所
○	コンデンサ	ニチコン(株)	三菱電機(株)	(株)指月電機製作所
○	キュービクル	(株)伊原電機製作所 (株)三星電機製作所	(株)新岩村電機製作所 名神電機(株)	大正電機製造(株)
○	配分電盤	(株)伊原電機製作所 (株)三星電機製作所	(株)新岩村電機製作所 名神電機(株)	大正電機製造(株)
○	電磁開閉器	愛知電機製作所(株) 松下電工(株)	(株)東芝 三菱電機(株)	富士電機(株)
○	配線用遮断機	(株)東芝 三菱電機(株)	富士電機(株)	松下電工(株)
○	継電器類	立石電機(株)	(株)東芝	三菱電機(株)
○	中央監視盤	(株)東芝 (株)日立製作所 (株)明電舎	日新電機(株) 富士通(株) 森井電業(株)	日本電気(株) 三菱電機(株) 山武ハネウェル(株)
○	照明制御盤	東芝ライテック(株)	松下電工(株)	三菱電機(株)
○	照明器具	(株)遠藤照明 東芝ライテック(株) 松下電工(株)	小泉産業(株) 日本電気ホームエレクトロニクス(株) 三菱電機(株)	大光電機(株) ヤマギワ(株)
	<HIDのみ追加>	岩崎電気(株)	日本電池(株)	
○	配線器具	神保電器(株)	東芝ライテック(株)	松下電工(株)
○	放送機器	東芝ライテック(株) 松下電器産業(株)	TOA(株)	日本ビクター(株)
○	インターホン	アイホン(株) 松下電器産業(株)	(株)ケアコム	東芝ライテック(株)
○	表示器	アイホン(株) 松下電器産業(株)	東芝ライテック(株)	(株)T.I.C.シチズン
○	テレビ共聴機器	ＤＸアンテナ(株)	マスプロ電工(株)	八木アンテナ(株)
○	電話交換機および電話器	沖電気工業(株) (株)日立製作所	(株)東芝 富士通(株)	日本電気(株) 松下電器産業(株)
○	統合配線システム	日本電信電話(株)	日立電線(株)	松下電工(株)
○	火災報知機器	ニッタン(株) 松下電工(株)	能美防災(株)	ホーチキ(株)
○	防火戸自閉機器	ニッタン(株) 松下電工(株)	能美防災(株)	ホーチキ(株)
○	自家発電機器	ダイハツディーゼル(株) ヤンマーディーゼル(株)	(株)新潟鉄工所	三菱重工業(株)
○	蓄電池	新神戸電機(株) 松下電池工業(株)	日本電池(株) (株)ユアサコーポレーション	古河電池(株)
○	ガス漏れ警報器	新コスモス電機(株) ホーチキ(株)	ニッタン(株) 松下電工(株)	能美防災(株)
○	マンホール蓋	(株)小島製作所 北勢工業(株)	(株)長谷川鋳工所	福西鋳物(株)
○	プルボックス	塩陽鋼管(株)	ニチア(株)	
○	舞台照明	(株)アールディーエス (株)松村電機製作所	東芝ライテック(株) 丸芝電機(株)	松下電工(株)
○	AV設備	ソニー(株) 日本ビクター(株) 三菱電機(株)	(株)東芝 (株)日立製作所	日本電気(株) 松下電器産業(株)
○	舞台吊物	サンセイ(株) 松下電工(株)	三精輸送機(株) 森平舞台機構(株)	(株)博電舎
○	太陽光追尾装置	松下電工(株)		

着工			
竣工			
監理			
施工			

滋賀県土木部建築課			
課長	課長補佐	課員	担当者

日建設計

'93・3・31

（仮称）琵琶湖博物館新築電気設備工事

電気設備工事特記仕様書（1）

電 73－0

NO. Ō－910257－B

720×500

滋賀県電気設備工事特記仕様書（2）

種目	適用	項目	特記事項
① 高(低)圧引込設備	○	工事範囲及び説明	高(低)圧引込み口より、受電設備(開閉器)に至るまでとする。
	○	電気方式	3相　3線式 6,600V
	○	施工方法	(地中)　~~架空~~
	○	使用電線	(6KV-CV)、~~6KV-OE~~
	○	負担金	~~要＝＊別途~~　(不要)
② 受変電設備	○	工事範囲及び説明	高圧引込線接続より、各機器取付け及び低圧配電盤取付け完了までとする。
	○	電気方式	1次側3相3線式6,600V、2次側3相3線式210V、単相 3線式 210/105V
	○	形式	~~屋内型~~　~~フレーム相立開放型~~　(キュービクル)
	○	配電盤	~~高圧配電盤~~　(低圧配電盤)
	○	変圧器	(3相)　(単相)
	○	母線	(KIP)　~~PBC~~　~~銅棒~~
	○	付属品・予備品	(電力ヒューズ（1組）)、(フック棒)(大・小)(絶縁マット) 第2種接地抵抗値は、関西電力と打合せた値とする。
③ 電灯動力幹線設備	○	工事範囲及び説明	低圧盤2次側より各電灯盤、動力盤取付けまでとする。
	○	電気方式	3相3線式210V、単相3線式 210/105V
	○	施工方法	ケーブルラックおよび配管配線（金属管，FEP）
	○	使用電線	~~IV~~　~~OW~~　~~OV~~　(600VCV)　~~VVR~~　(FP-C)　~~VVF~~
④ 電コンセント設備	○	工事範囲及び説明	電灯盤より配管配線器具取付けまでとする。
	○	施工方法	PF管使用
	○	使用電線	(IV)　(600VCV)　(FP-C)　~~VVF~~
	○	照明器具	姿図による。
	○	配線器具	
			漏電遮断器回路は、他の接地線に接続せず単独接地とする。
⑤ 動力設備	○	工事範囲及び説明	動力盤より配管配線機器取付けまでとする。
	○	電気方式	3相3線式210V、~~3相 線式 V~~
	○	施工方法	
	○	使用電線	(IV)　(600VCV)　~~VVR~~　~~HIV~~　~~OW~~　~~OV~~　(FP-C) (CPEV)　(CVV)
⑥ 拡声設備	○	工事範囲及び説明	拡声主装置よりスピーカー取付けまでの配管配線機器取付け調整までとする。
	○	施工方法	PF管使用
	○	使用電線	(IV)　~~HIV~~　(HP)　~~MVVS~~　(SC-2V)
	○	機器仕様	機器仕様・姿図による。
⑦ 電話設備	○	工事範囲及び説明	引込み口より保安器函取付け及び端子盤を経て子機に至る配管配線機器取付け調整までとする。
	○	施工方法	PF管、ケーブルラック使用
	○	方式	~~電子ボタン式~~　(電子交換式)
	○	使用電線	~~CCP（市内CCPケーブル）EBT（電子ボタン電話用ケーブル）~~ ~~CPEV（市内対ポリエチレン絶縁ビニルカラースケーブル）~~ (PE-V（構内ケーブル）)(TIVF（屋内用通信電線）) (統合配線ケーブル（10BASE-T仕様）)
	○	機器仕様	機器仕様・姿図による。
8 電気時計表示設備		工事範囲及び説明	主装置より子機に至る配管配線機器取付け調整までとする。
		施工方法	
		使用電線	IV　芯ビニルコード
		機器仕様	

種目	適用	項目	特記事項
⑨ 通信信号設備	○	工事範囲及び説明	主装置及び親機より各機器及び子機に至る配管配線機器取付け調整までとする。
	○	施工方法	PF管使用
	○	使用電線	(CPEV（市内対ポリエチレン絶縁ビニルシースケーブル）) ~~CPV（制御用EPゴム絶縁ビニルシースケーブル）~~　(AE)
	○	機器仕様	機器仕様・姿図による。
⑩ テレビ共視聴設備	○	工事範囲及び説明	アンテナより末端整合器までの配管配線器具取付け調整までとする。
	○	施工方法	PF管、ケーブルラック使用
	○	使用電線	(S-5CFB)　(S-7CFB)
	○	機器仕様	機器仕様・姿図による。
	○	電界強度測定	施工前に測定し、各局毎の電界強度測定値を提出する。 なお、アンテナ位置は建築意匠、強度等を考え監督員と協議する。
⑪ 自動火災報知設備	○	工事範囲及び説明	受信盤より末端感知器までの配管配線器具取付け調整までとする。 メーカー責任施工とし、所轄消防署と協議の上、完全に施工する。 なお、図示なくも建築構造上取付けの必要が生じたときは、監督員の指示に従い本工事において取付ける。
	○	施工方法	金属管（E管）使用
	○	使用電線	(IV)　(HIV)　(HP)
	○	機器仕様	機器仕様による
⑫ ガス漏れ警報設備	○	工事範囲及び説明	受信盤より末端感知器までの配管配線器具取付け調整までとする。 メーカー責任施工とし、所轄官庁と協議の上、完全に施工する。
	○	施工方法	金属管（E管）使用
	○	使用電線	(HIV)
	○	機器仕様	機器仕様による
⑬ 防火戸自閉設備	○	工事範囲及び説明	連動制御盤より末端感知器・自閉器具までの配管配線器具取付け調整までとする。なお、メーカーの責任施工とし、建築工事とよく打合せの上、施工する。
	○	施工方法	金属管（E管）使用
	○	使用電線	IV　(HIV)　HP
	○	機器仕様	機器仕様による
14 避雷針設備		工事範囲及び説明	突針取付けより接地極埋設までの配管配線接地測定を行う。
		施工方法	JIS A4201-86に準じて施工する。
		突針	
		試験用端子	
		使用導線	
⑮ 自家発電設備	○	工事範囲及び説明	機器据付より試運転調整までとする。 日本内燃力発電設備協会認定合格品とする。
	○	施工方法	金属管使用
	○	定格	容量 625KVA、電圧 6.6KV
	○	使用電線	
	○	機器仕様	機器仕様による
	○	配管材料	(SGP)
⑯ ITV設備	○	工事範囲及び説明	主装置より監視カメラに至る配管配線機器取付調整までとする。
	○	施工方法	PF管使用
	○	使用電線	(SC-FB)　(AE)
	○	機器仕様	機器仕様・姿図による。
⑰ 中央監視盤設備	○	工事範囲及び説明	主装置よりリモートステーションを経て監視対象までの配管配線機器取付調整までとする。
	○	施工方法	金属管使用
	○	使用電線	(CPEV-S)　(CVV)　(FP)
	○	機器仕様	機器仕様・姿図による。

種目	適用	項目	特記事項
⑱ 直流電源設備	○	工事範囲及び説明	各機器取付け及び配電盤取付完了までとする。
	○	電気方式	1次側　3相3線式210V，単相3線式　210/105V 2次側　DC100V
	○	形式	(キュービクル)
	○	配電盤	(低圧配電盤)
⑲ ホール特殊設備	○	工事範囲及び説明	各機器取付け及び配管配線及び調整までとする。
	○	施工方法	金属管・PF管使用
	○	使用電線	(IV)　(CPEV)　(4E6AT)　(SC-2V)
	○	機器仕様	機器仕様による
⑳ 太陽光追尾装置設備	○	工事範囲及び説明	各機器取付け及び制御する分電盤までの配管配線及び調整までとする。
	○	施工方法	金属管使用
	○	使用電線	(IV)　(CPEV-S)
	○	機器仕様	機器仕様による

2　ハンドホール標準図　——

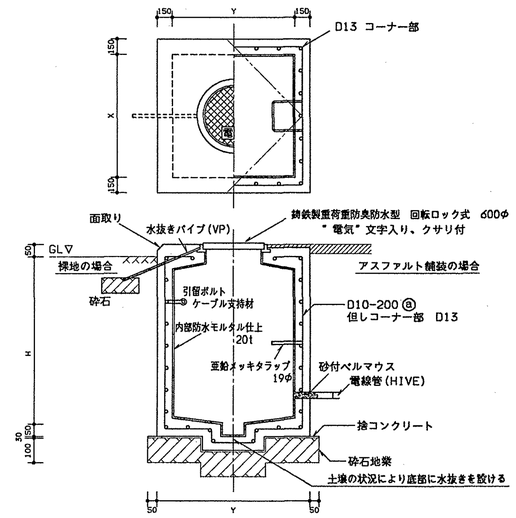

（註）ハンドホールの肩の高さは50を原則とするが、周囲の状況により調節するものとする。

種別	X	Y	H	基数	備考
A	800	800	1,000	31	
B	1,000	1,000	1,200	17	
C	1,200	1,200	1,600	6	

3　埋設標示要領　——

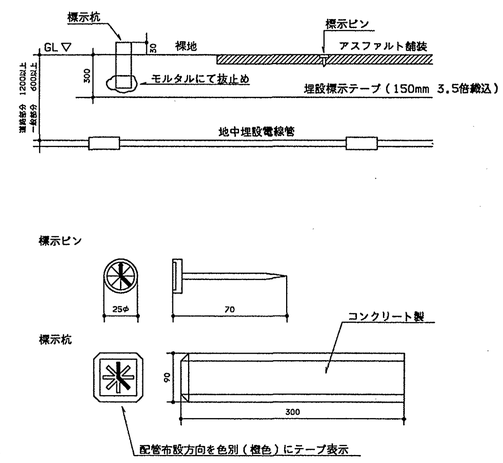

舗工			
鋳工			
監理			
施工			

滋賀県土木部建築課					日建設計	(仮称)琵琶湖博物館新築電気設備工事	電 73－1
課長	課長補佐	課員		担当者	'93・3・31	電気設備工事特記仕様書(2)	NO. 0－910257－B

720×500

01 建築概要 ——

(1)	建物名称	(仮称)琵琶湖博物館
(2)	建築場所	滋賀県草津市下物町烏丸地先
(3)	地域・地区	市街化調整区域，風致地区 琵琶湖景観形成特別地区，総合保養地域整備法重点整備地区
(4)	用　途	博物館
(5)	敷地面積	42,433.9 ㎡
(6)	建築面積	12,355.6 ㎡ （建ぺい率　29.1%< 許容建ぺい率　40%）
(7)	容積対象床面積	23,987.0 ㎡ （容 積 率　56.6%< 許容容積率　400%）
(8)	延床面積	23,987.0 ㎡
(9)	駐車台数	25 台 （身障者用3台を含む）
(10)	駐輪台数	50 台
(11)	構　造	鉄筋コンクリート造，鉄骨鉄筋コンクリート造及び鉄骨造
(12)	建物規模	地上2階 地下1階
(13)	設計地盤面	SGL = T.P. + 95.0m
(14)	建物高さ	博物館部分： SGL + 14.65m 水族部分 ： SGL + 14.70m

02 附近見取図 1/50000

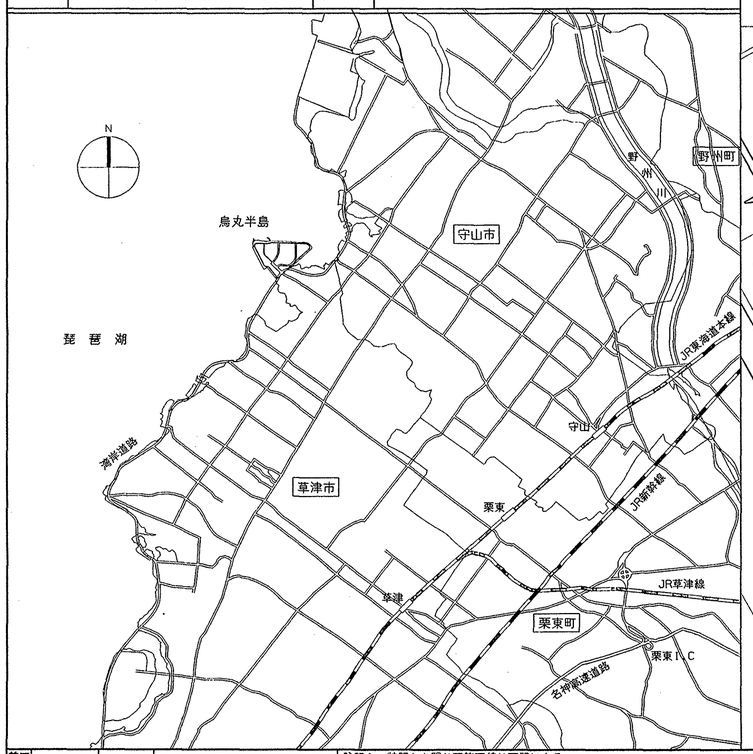

03 配置図 1/800

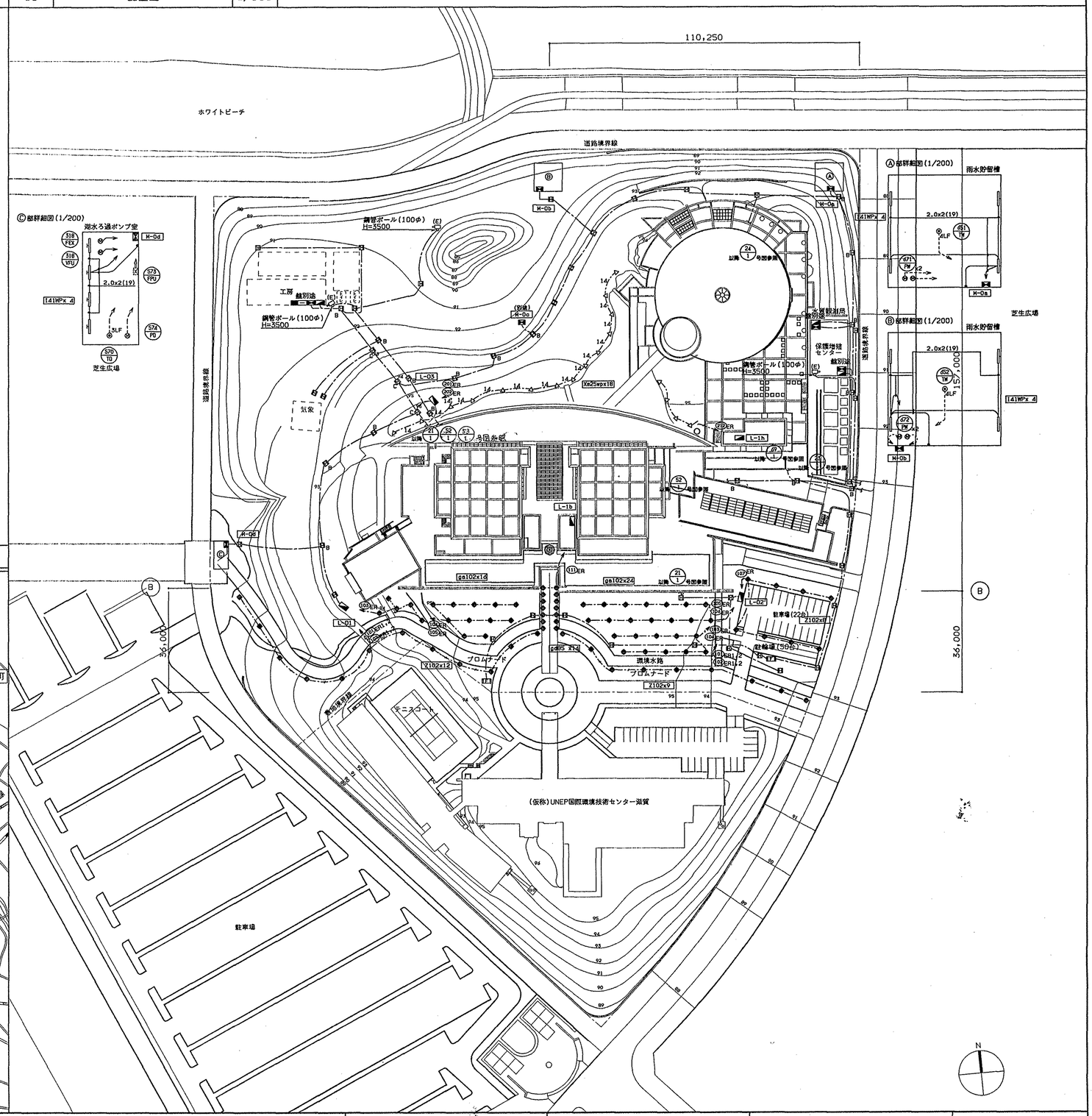

設工			
監理			
施工			

註記1．特記なき限り配管配線は下記による。

幹線	幹線リストによる。	照明	CV8° -3C (FEP30)(28)屋内
動力	動力リストによる。		CV14° -3C (FEP40)
弱電	各系統図による。		CV8° -3Cx2(FEP40)(36)屋内
防災	各系統図による。		CV14° -3Cx2(FEP50)

2．特記（傍記）なきH.Hは H_A とする。

滋賀県土木部建築課			
課長	課長補佐	課員	担当者

日建設計 '93・3・31

(仮称)琵琶湖博物館新築電気設備工事

建築概要・附近見取図・配置図

電 73－4

NO. 0－910257－B

720×500

1	受変電単線結線図	――

凡	例
VCB	真空遮断器（電動バネ式）
VCS	真空開閉器（電動式）
DS	断路器
LBS	負荷開閉器（PF付）
Tr	変圧器（モールド形）
SR	直列リアクトル
SC	進相コンデンサー
PT	計器用変圧器
CT	計器用変流器
ZCT	零相変流器
PF	電力ヒューズ（接点付）
Ⓥ	変圧計
Ⓐ	変流計
Ⓦ	電力計
Ⓦ-H	電力量計
PF	力率計
Ⓕ	周波数計
Var	無効電力計
UV	不足電圧継電器
OC	過電流継電器
LG	地落低圧継電器（10回路用）
DG	地落方向継電器
AX	補助継電器
T	温度継電器

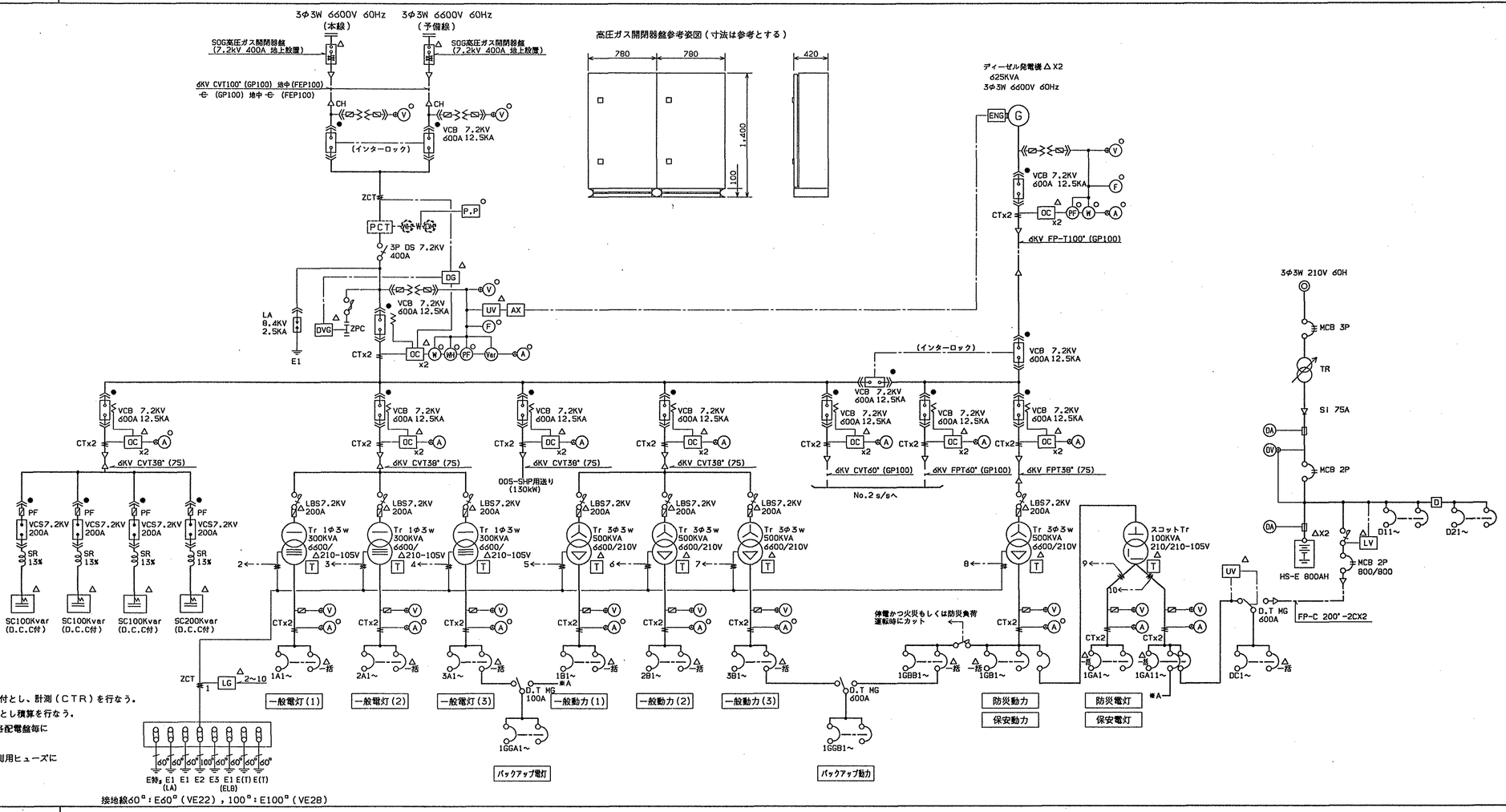

注記1．　監視盤送り機器仕様は下記による。

● 印　操作及び状態表示

△ 印　故障又は警報表示

○ 印　計器類はトランスデューサ付とし、計測（CTR）を行なう。
電力量計はパルス発信機付とし積算を行なう。

2．　MCCB及びELBはトリップ警報とし、各配電盤毎に
一括代表警報を監視盤に表示する事。

3．　高調波測定用として全てのCT、PT、計測用ヒューズに
計測用端子を設けること。

2　配線盤リスト

幹線名称	容量(KVA)	MCB P	MCB AF	MCB AT	備考
1A1	43.1	3	400	250	L-B1a
1A2	44.9	3	400	350	L-1a
1A3	68.8	3	400	350	L-2a
1A4	27.6	3	225	175	L-2a
1A5	55.1	3	400	350	L-1e
1A6	14.7	3	100	100	L-1d,調光盤（ホール）
1A7	24.5	3	225	150	LT-1a,LT-1b
1A8	30.0	3	225	150	LC-1a
1A9		3	225		ヨビ
1A10		3	225		ヨビ
1A11		2	50	20	HGR
1A12		2	50	20	LGR
計	308.7				
2A1	42.1	3	225	225	L-B1c
2A2	50.4	3	400	250	L-B1b,L-1b
2A3	64.3	3	400	350	L-2b
2A4	69.6	3	400	350	L-1c
2A5	37.8	3	225	225	L-1f
2A6	26.5	3	225	125	L-B1d,L-B1e,LT-1c
2A7	15.0	3	100	75	工房
2A8	6.0	3	50	50	水質観測局
2A9	30.0	3	225	150	保護増殖
2A10		3	225		ヨビ
2A11		3	225		ヨビ
計	341.7				

幹線名称	容量(KVA)	MCB P	MCB AF	MCB AT	備考
3A1	13.5	3	225	150	L-1g
3A2	21.2	3	225	125	L-2c
3A3	10.0	3	100	60	LS-B1a
3A4	50.0	3	400	250	LS-1a·1b·1c·1h·1i
3A5	40.0	3	225	200	LS-1d·1e·1j·1k
3A6	50.0	3	400	250	LS-1f·1g·1l·1m·1n
3A7	50.0	3	400	250	LS-2a·2b·2c·2h·2i
3A8	40.0	3	225	200	LS-2d·2e·2j·2k
3A9	40.0	3	225	200	LS-2f·2g·2l·2m
3A10	15.0	3	100	75	L-01,L-03
3A11	10.0	3	50	50	L-02
3A12	20.0	3	100	100	バックアップ電灯送り
3A13		3	225		ヨビ
3A14		3	225		ヨビ
計	359.7				
1GA1	10.8	3	100	60	L-B1c,L-B1d
1GA2	29.8	3	225	150	L-B1a,L-1a,L-2a
1GA3	20.5	3	100	75	L-B1b,L-1b,L-2b,LC-1a
1GA4	6.3	3	100	60	L-1e
1GA5		3	100		ヨビ
計	67.4				
1GA11	23.8	3	225	125	L-1c,L-1f
1GA12	11.6	3	100	60	L-1g,L-2c
1GA13	2.7	3	50	30	LT-1c
1GA14	20.0	3	100	100	バックアップ電灯送り
1GA15	30.0	3	400	400	DC切替
1GA16		3	100		ヨビ
計	88.1				

幹線名称	容量(kW)	MCB P	MCB AF	MCB AT	備考
1B1	24.1	3	225	125	M-B1a,M-1b,M-2a,吊物制御盤
1B2	75.4	3	400	400	M-1a
1B3	58.0	3	400	250	M-B1c
1B4	60.8	3	400	350	M-B1d
1B5	41.7	3	400	400	M-B1e
1B6	52.0	3	400	250	M-B1e
1B7	52.0	3	400	250	M-B1e
1B8	23.3	3	225	175	M-1c,M-1d
1B9	22.0	3	225	200	M-Oa,M-Ob
1B10		3	225		ヨビ
1B11	6.0	3	50	50	水質観測局
1B12	30.0	3	225	175	保護増殖
1B13		3	400		ヨビ
1B14		3	225		ヨビ
計	415.3				
2B1	59.9	3	400	350	M-B1f
2B2	70.1	3	400	400	M-B1f
2B3	82.0	3	600	500	M-B1f
2B4	60.0	3	400	350	M-B1f
2B5	72.9	3	400	400	M-B1g
2B6	52.4	3	400	250	M-B1h
2B7	60.1	3	400	350	M-B1h
2B8	20.0	3	225	125	LT-1a
2B9	20.0	3	225	125	工房
2B10		3	400		ヨビ
2B11		3	225		ヨビ
計	497.4				

幹線名称	容量(kW)	MCB P	MCB AF	MCB AT	備考
3B1	33.2	3	225	200	M-1e,M-Ra
3B2	65.9	3	400	400	M-2b
3B3	5.0	3	50	50	LS-B1a
3B4	35.0	3	225	200	LS-1a·1b·1c·1d·1h·1i·1j
3B5	35.0	3	225	200	LS-1e·1f·1g·1k·1l·1m·1n
3B6	35.0	3	225	200	LS-2a·2b·2c·2d·2h·2i·2j
3B7	30.0	3	225	175	LS-2e·2f·2g·2k·2l·2m
3B8	6.0	3	100	75	M-Od
3B9	30.0	3	225	200	M-Oc
3B10	52.0	3	600	500	573-FPU
3B11	99.2	3	600	600	バックアップ動力送り
3B12		3	400		ヨビ
3B13		3	225		ヨビ
計	426.3				
1GGB1	27.8	3	225	175	M-B1c
1GGB2	71.4	3	400	400	M-B1g
1GGB3		3	225		ヨビ
計	99.2				
1GGA1	7.0	3	50	50	1F研究棟各室用
1GGA2	8.0	3	50	50	2F研究棟各室用
1GGA3	5.0	3	50	30	LC-1a
1GGA4		3	50		ヨビ
計	20.0kVA				

幹線名称	容量(kW)	MCB P	MCB AF	MCB AT	備考
1GB1	22.5	3	225	125	613-PFA,614-PFO
1GB2	45.0	3	400	300	611-PSP
1GB3	60.0	3	400	350	615-PFS
1GB4	20.5	3	225	125	M-B1d,M-B1h,M-Ra
1GB5	30.0	3	225	175	M-1d
1GB6	35.5	3	225	200	M-1a,M-1b
1GB7	44.0	3	225	225	M-2a
1GB8	30.0	3	225	175	M-2a
1GB9	100kVA	3	400	400	スコットTr送り
1GB10		3	225		ヨビ
1GB11		3	225		ヨビ
計	287.5+100kVA				
1GBB1	24.1	3	225	175	M-B1c
1GBB2	5.9	3	50	50	M-B1d
1GBB3	15.0	3	225	125	K-1(CVCF)
1GBB4	21.6	3	225	125	M-B1a,M-B1b
1GBB5	15.0	3	225	125	EV-1
1GBB6	15.0	3	225	125	EV-3
1GBB7	30.0	3	225	175	EV-4
1GBB8	15.0	3	225	125	直流盤
1GBB9	15.0	3	225	125	発電機
1GBB10	99.2	3	600	600	バックアップ動力送り
1GBB11		3	225		ヨビ
1GBB12		3	225		ヨビ
計	255.8				

幹線名称	容量(KVA)	MCB P	MCB AF	MCB AT	備考
DC1	4.6	2	100	60	L-B1c,L-1g,L-2c
DC2	6.1	2	100	60	L-B1a,L-1a,L-2a
DC3	3.5	2	50	50	L-B1b,L-1b,L-2b
DC4	4.2	2	50	50	L-1e
DC5	3.7	2	50	50	L-1c,L-1f
DC6	2.3	2	50	50	L-1h,L-1i
DC7	2.6	2	50	50	L-1k,L-1l
DC8	3.8	2	50	50	L-1j,L-2d
DC9		2	50		ヨビ
DC10		2	50		ヨビ
計	30.8				
D11		2	50	30	VCB制御(NO.1S/S)
D12		2	50	30	VCB制御(NO.2S/S)
D13		2	50		ヨビ
D21		2	50	20	表示灯(NO.1S/S)
D22		2	50	20	表示灯(NO.2S/S)
D23		2	50		ヨビ

施工	・・・	・・・	
監理		・・・	
施工		・・・	
施工		・・・	

滋賀県土木部建築課

課長	課長補佐	課員	担当者

日建設計

'93・3・31

(仮称)琵琶湖博物館新築電気設備工事

受変電単線結線図・配電盤リスト

電 73－5

NO. 0－910257－B

720×500

1 受変電単線結線図

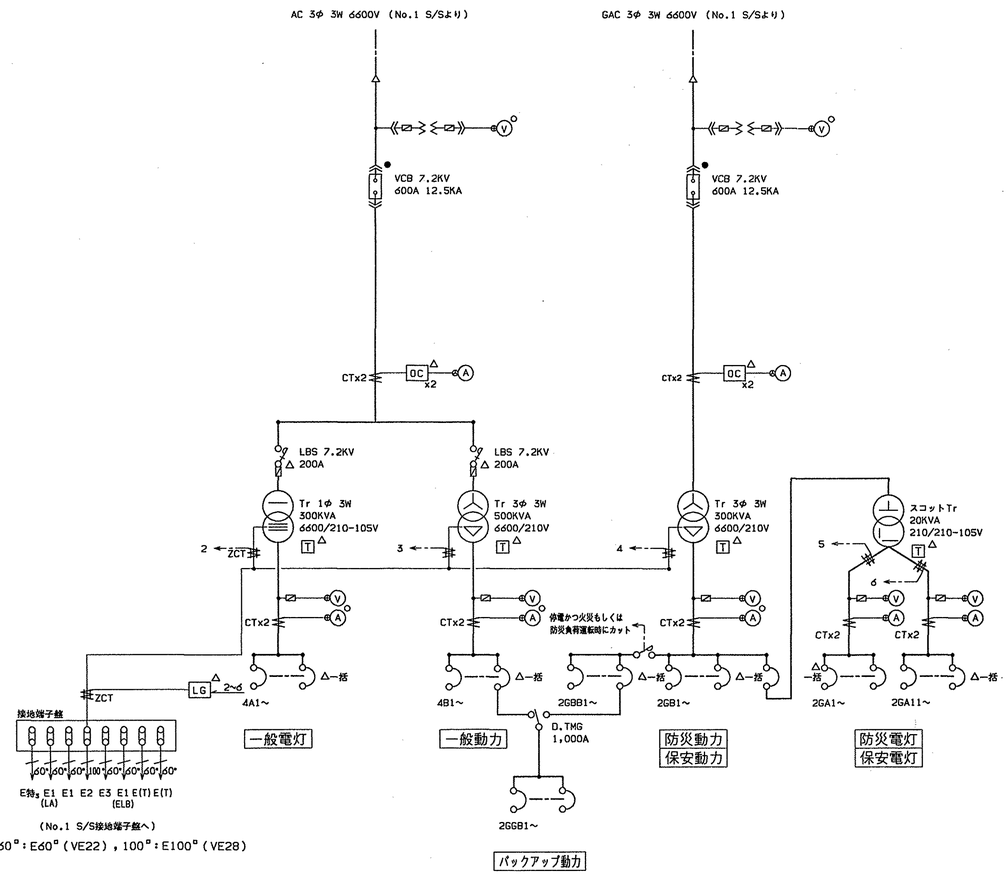

2 配線盤リスト

幹線名称	容量(KVA)	MCB P	MCB AF	MCB AT	備考
4A1	54.1	3	225	225	
4A2	45.4	3	400	300	
4A3	14.5	3	100	75	
4A4	38.5	3	225	225	
4A5	25.2	3	225	150	
4A6	57.5	3	400	300	
4A7	64.8	3	400	300	
4A8		3	225		ヨビ
4A9		3	225		ヨビ
4A10		2	50	20	LGR
計	300.0				
2GA1	10.3	3	50	50	L-1h,L-1i,L-1k,L-1l
2GA2		3	50		ヨビ
計	10.3				
2GA11	4.7	3	50	30	L-1j,L-2d
2GA12		3	50		ヨビ
計	4.7				計 11.4KVA

幹線名称	容量(KW)	MCB P	MCB AF	MCB AT	備考
4B1	49.5	3	400	250	M-1f
4B2	45.3	3	400	250	M-1g,M-1j
4B3	39.4	3	225	225	M-1h,M-1i
4B4	53.1	3	400	300	M-1k
4B5	38.8	3	225	225	M-Rb
4B6	8.6	3	100	75	M-2c
4B7	49.5	3	400	250	MS-1i,MS-1p,MS-1o
4B8	34.3	3	225	200	MS-1b,MS-1c,MS-1d,MS-1e,MS-1f
4B9	20.0	3	225	125	水槽室・一時保管庫電源用
4B10	58.8	3	400	350	MS-1g,MS-1h
4B11	34.6	3	225	200	MS-1i,MS-1j
4B12	61.8	3	400	350	MS-1k,MS-1m,MS-1n,MS-1q
4B13	216.3	3	1,000	1,000	バックアップ動力送り
4B14		3	400		ヨビ
4B15		3	225		ヨビ
計	710.0				
2GGB1	87.4	3	600	500	MS-1a
2GGB2	99.0	3	600	600	MS-1a
2GGB3	3.9	3	50	30	MS-1f,MS-1k
2GGB4	26.0	3	225	175	M-1f
2GGB5			225		ヨビ
計	216.3				

幹線名称	容量(KW)	MCB P	MCB AF	MCB AT	備考
2GB1	3.7	3	50	50	M-Rb
2GB2	22.0	3	225	150	M-1k
2GB3		3	225		ヨビ
計	25.7				
2GBB1	50.3	3	400	300	M-1f,M-1h,M-1i,M-1j
2GBB2	7.5	3	100	75	EV-2
2GBB3	216.3	3	1,000	1,000	バックアップ動力送り
2GBB4		3	225		ヨビ
計	274.1				

着工			
竣工			
監理			
施工			

3 蓄電池仕様

整流器	
形状	屋内キュービクル
交流入力	三相3線200V±10%60Hz±5%
冷却方式	自冷
定格	100%連続
整流方式	三相全波整流
制御方式	サイリスタ自動定電圧制御
浮動充電電圧	117.7V
均等回復電圧	124.2V
出力電圧精度	浮動±1.5%以内均等回復±2.0%以内
定格電流	100A
最大垂下電流	定格電流の120%以下
負荷電圧補償装置	120V 15Ax2段
M g S	2PDT 800A
効率	80%以上(定格入出力時)
力率	75%以上(定格入出力時)

蓄電池	
種別	HS-E型鉛据置蓄電池
形状	屋内キュービクル
容量	800AH
数量	54セル

4 蓄電池結線図

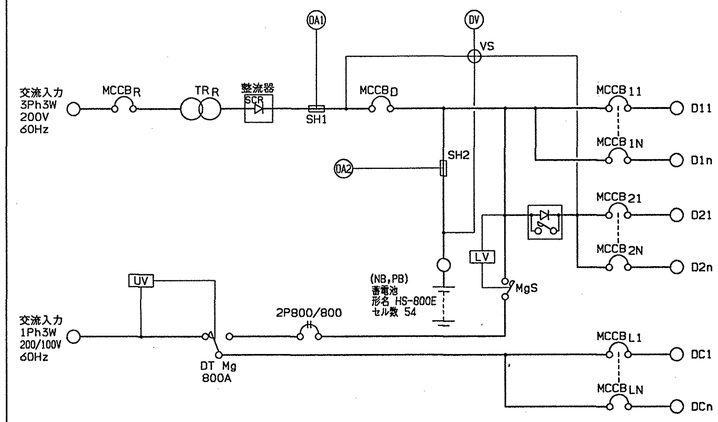

5 凡例

凡例

記号	名称	記号	名称	記号	名称	記号	名称
配管配線		⊖	壁付コンセント 2P15AX2	電話		テレビ共同受信	
	天井隠ぺい配線	⊖20A	壁付コンセント 2P20AX1	MDF	本配線盤	∅	テレビアンテナ
	床隠ぺい配線	⊖3P	壁付コンセント 3P15AX1	⊙	床付電話用アウトレット	⊘	BSアンテナ
	露出配線	⊖K	壁付コンセント 2P15AX1(抜け止め型)	⊙	壁付電話用アウトレット	◎	直列ユニット テレビ端子F形換線
	空配管	⊖T	壁付コンセント 2P15AX1(引掛型)	⊙P.T.	床付電話用アウトレット(公衆電話用)		
	立上り,薬通し,引上げ	⊖FC	ファンコイル用壁付コンセント 3P15AX1(引掛型)				
	接地極	⊖E	壁付コンセント及び接地端子 2P15AX2 接地線付	電気時計		防犯	
	ジョイントボックス	⊖ET	壁付コンセント及び接地端子 2P15AX2 ETX1	◷	子時計	▭	テレビカメラ
	プルボックス	⊖WP	壁付コンセント 2P15AX1(防水型)	◷	親時計	▭	ITVモニタ
	フロアダクト	⊗	床コンセント 2P15AX2			EK	電気錠
	フロアダクトジャンクションボックス	⊙	天井コンセント(抜け止め型) 2P15AX1				
MD	金属ダクト	⊡	非常用コンセント	拡声・インターホン			
	ケーブルラック及び筋交区画貫通部	プルボックスサイズ	(内径はSUS製とする)	◁ ◁	スピーカ天井付,壁付	屋外設備	
	ケーブルラック立上り,薬通し,引上げ	⊠A	200x200x200	◁	ホーン形スピーカ	⊕	屋外灯
	群配管配線	⊠B	300x300x200	©N ©N	マイクロホン用コンセント床付,壁付		地中電線路
	エキスパンションジョイント	⊠C	400x400X200	©S ©S	スピーカ用コンセント床付,壁付	M	マンホール
	レースウェイ	⊠D	600x600x300		アッテネータ	H	ハンドホール
		⊠E	800x600x400	AMP	増幅器		
		⊠F	1000x1000x800	RM	遠隔操作器		
電灯コンセント		⊠G(WP)	200x200x200(防水)	ⓘ	インターホン親機		
	蛍光灯 天井付	⊠H(WP)	300x300x300(防水)	ⓘ	インターホン子機		
	蛍光灯 天井付(発電機回路)				ワイヤレスアンテナ		
	蛍光灯 天井付(非常用照明器具)	機器					
	蛍光灯 壁付	⊗	電動機				
○	白熱灯・HID灯 天井付	⊗	換気扇				
⊘	同上 (発電機回路)	S	開閉器箱	注)1.回路種別は以下とする。		2.回路の添字は以下とする。	
○	白熱灯・HID灯 壁付	⊙B	電磁開閉器用押しボタン	一般回路 発電機回路		E	ELB回路
●	白熱灯(非常用照明器具)	⊙F	フロートスイッチ	10n 50n	1φ 100V 照明	T	タイマー回路
⊕	避難口・通路誘導灯	⊙LF	電極	20n 60n	1φ 200V (1φ 240V) 照明	R	リモコン回路
•	タンブラスイッチ 1P15AX1			30n 70n	1φ 100V コンセント	W	計量回路
•2	タンブラスイッチ 2P15AX1			40n 80n	1φ 200V コンセント	C	調光回路
•3	タンブラスイッチ 3W15AX1	盤				M	マグネット回路
•4	タンブラスイッチ 4W15AX1		分電盤				
∞	タンブラスイッチ(パイロットランプ付)		制御盤	On	DC 100V 非常照明		
•L	タンブラスイッチ(ネタル付)		警報盤	En	AC 100V (DC 100V) 誘導灯		
•WP	タンブラスイッチ(防水形)		端子盤				
•R	リモコンスイッチ						
⊗	セレクタースイッチ						
	調光器						

滋賀県土木部建築課				日建設計	(仮称)琵琶湖博物館新築電気設備工事	電 73-6
課長	課長補佐	課員	担当者	'93・3・31	受変電単線結線図・配電盤リスト	NO. O-910257-B

720×500

1 B1F電気室平面図 1/100

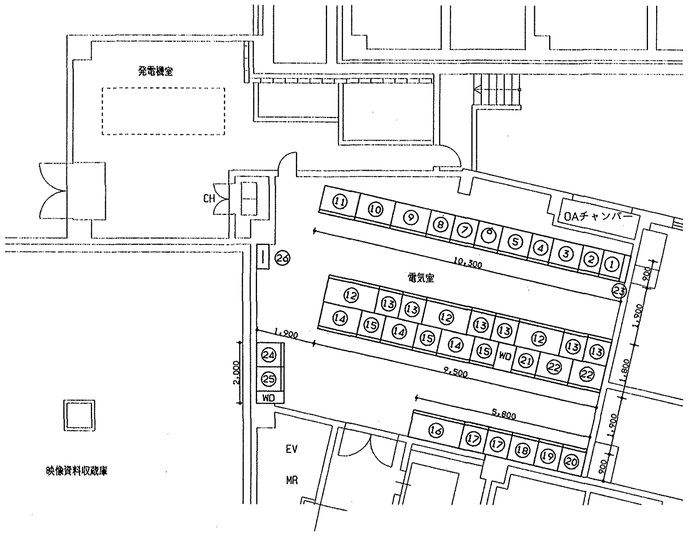

No	名　称	備　考
1	引込盤(本線)	
2	〃 (予備線)	
3	受電盤	
4	〃	
5	コンデンサー盤	
6	〃	
7	〃	
8	〃	
9	Tr一次盤	
10	き電盤	
11	発電機切替盤	
12	動力変圧器盤	Tr3φ500KVA
13	同上低圧盤	
14	電灯変圧器盤	Tr1φ300KVA
15	同上低圧盤	
16	動力変圧器盤(防災・保安)	Tr3φ500KVA
17	同上低圧盤	
18	電灯変圧器盤(防災・保安)	スコットTr100KVA
19	同上低圧盤	
20	非常照明低圧盤	
21	整流器盤	
22	蓄電池盤	HS-E 800AH
23	集合端子盤	
24	動力低圧盤(バックアップ)	
25	電灯低圧盤(バックアップ)	
26	接地端子盤	

3 1F電気室平面図 1/100

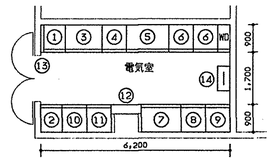

No	名　称	備　考
1	受電盤(AC)	
2	〃 (GAC)	
3	電灯変圧器盤	Tr1φ300KVA
4	同上低圧盤	
5	動力変圧器盤	Tr3φ500KVA
6	同上低圧盤	
7	動力変圧器盤(防災・保安)	Tr3φ300KVA
8	同上低圧盤	
9	同上低圧盤(バックアップ)	
10	電灯変圧器盤(防災・保安)	スコットTr20KVA
11	同上低圧盤	
12	母線連絡盤	
13	集合端子盤	
14	接地端子盤	

2 ブロックスケルトン 1/50

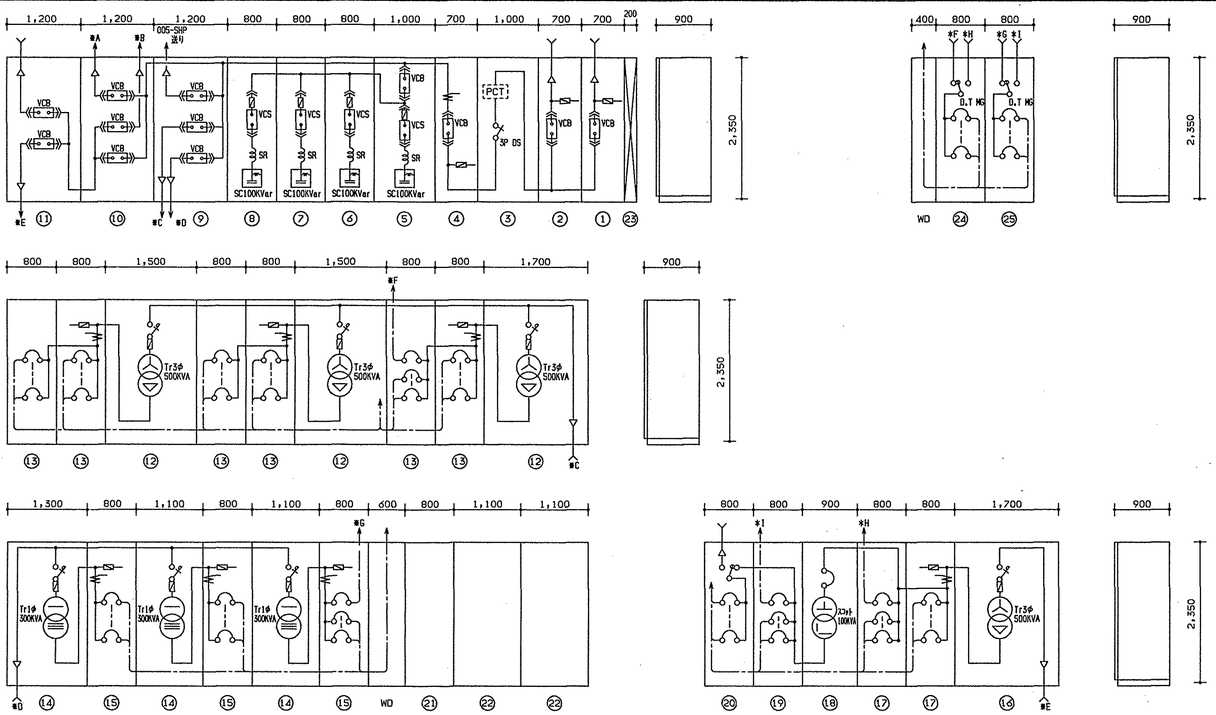

4 ブロックスケルトン 1/50

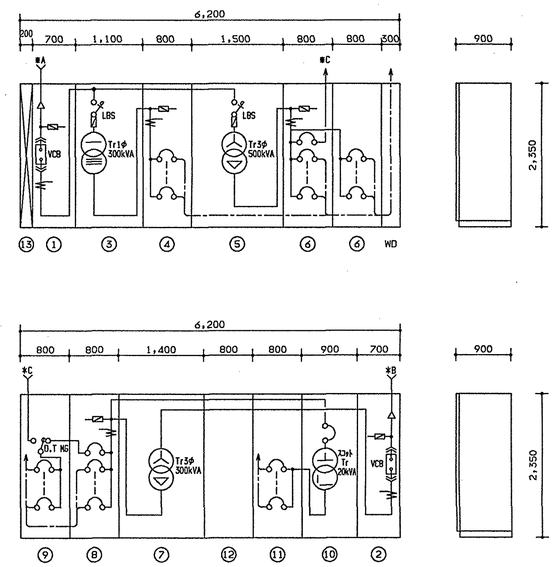

躯工			
鉄工			
監理			
施工			

滋賀県土木部建築課

課長	課長補佐	課員			担当者

日建設計

'93・3・31

(仮称)琵琶湖博物館新築電気設備工事

電気室平面図，ブロックスケルトン

電 73－7

NO. Ō－910257－B

720×500

1 発電機仕様

1．設備構成主要機器

ディーゼル機関	1台
発電機	1台
共通台床	1基
発電機盤	1面
直流電源盤	1面
消音器	1基
燃料タンク	1基（運転時間7H）
減圧水槽	1基
給油口ボックス	1式
冷却水ポンプ	1台（別途）
冷却塔	1台（別途）

2．交流発電機仕様

形式	開放保護形自己通風形
定格	連続
定格出力	625KVA以上
電圧	6600V
周波数	60Hz
力率	80%おくれ
回転数	1800RPM
相数	3φ
極数	4P
励磁方式	ブラシレス方式
絶縁種別	B種以上

3．ディーゼル機関仕様

形式	立形水冷4サイクルディーゼルエンジン
定格出力	900PS以上
過負荷出力	110%（30分間）
シリンダ数	6
内径×行程	メーカー標準
回転数	1800RPM
燃焼方式	直接噴射式
冷却方式	循環式
始動方式	セルモーターによる電気式
使用燃料	A重油

4．発電機盤仕様

運転方法	自動・手動・遠方（中央監視盤）
始動	商用電源停電後自動始動し、40秒以内に電圧確立。
停止	商用電源復旧後、自動停止。

5．消音器

騒音値	出口1mにて85dB

6．給油口ボックス （地中コンクリートBOX収納）

材質	SUS304
仕上	指定色
インターホン	インターホン収納（発電機室と相互通話可能）
レベル計	燃料タンク用

7．直流電源盤仕様

形式	屋内自立形
構成	整流器及びバッテリー収納
種類	高率放電用ペースト式鉛電池（HS－E）
容量	連続始動回数5回以上必要な容量とする。

8．予備品及び附属品

予備品	共通仕様書及びメーカー標準
附属品	共通仕様書及びメーカー標準

2 単線結線図

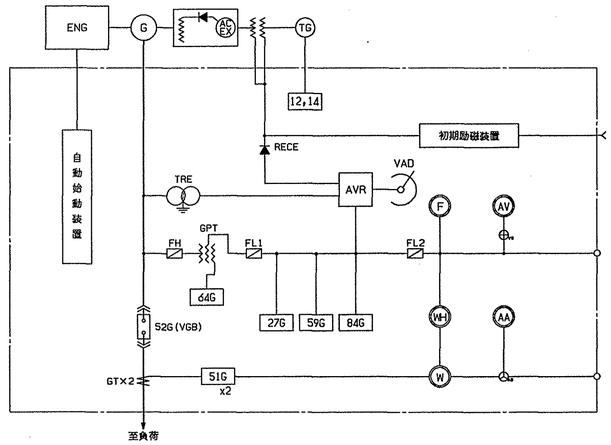

記号	名称	備考	記号	名称	備考
AA	交流電流計	計測用変換器付	59G	過電圧リレー	
AV	交流電流計	計測用変換器付	27G	不足電圧リレー	
W	電力計	計測用変換器付	84G	電圧リレー	
WH	電力量計	パルス発振装置付	64G	地絡リレー	
F	周波数計	計測用変換器付	CT	計器用変流器	
AS	電流計用切換スイッチ		GPT	零相計器用変圧器	
VS	電圧計用切換スイッチ		FH	高圧ヒューズ	
VAD	電圧設定器		FL	低圧ヒューズ	
51G	過電流リレー		AVR	自動電圧調整器	
52G	真空遮断器		TG	回転計発電機	
RECE	励磁用整流器		G	交流発電機	
TRE	励磁用変圧器		ACEX	交流励磁機	
12，14	スピードリレー		ENG	ディーゼルエンジン	

3 故障警報一覧表及び配線リスト

保護装置

装置に故障が発生した場合は、以下の保護動作を行う。

区分	故障項目	エンジン停止	遮断器開放	表示場所 現場	表示場所 中央	警報	備考
重故障	潤滑油圧低下	○	○	赤○	○	ベル	
	冷却水温度上昇	○	○	赤○	○	ベル	
	過速度	○	○	赤○	○	ベル	
	始動波滞	○		赤○	○	ベル	
	過電圧	○	○	赤○	○	ベル	
	不足電圧	○	○	赤○	○	ベル	
	非常停止	○	○	赤○	○	ベル	
	冷却水断水	○	○	赤○	○	ベル	
中故障	過電流		○	赤○	○	ベル	
軽故障	燃料油面低下			オレンジ○	一括	ブザー	
	燃料油面上昇			オレンジ○		ブザー	
	補機故障			オレンジ○		ブザー	

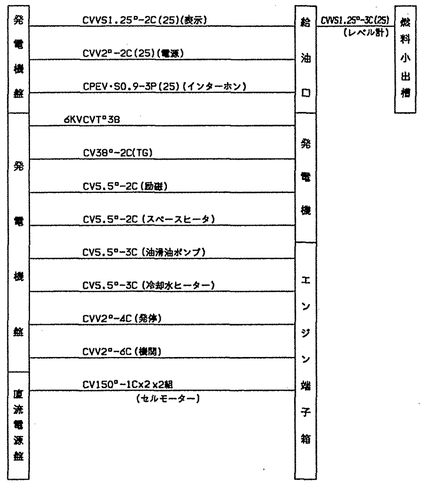

4 配管系統図

注記）－－－－ は別途工事とする。

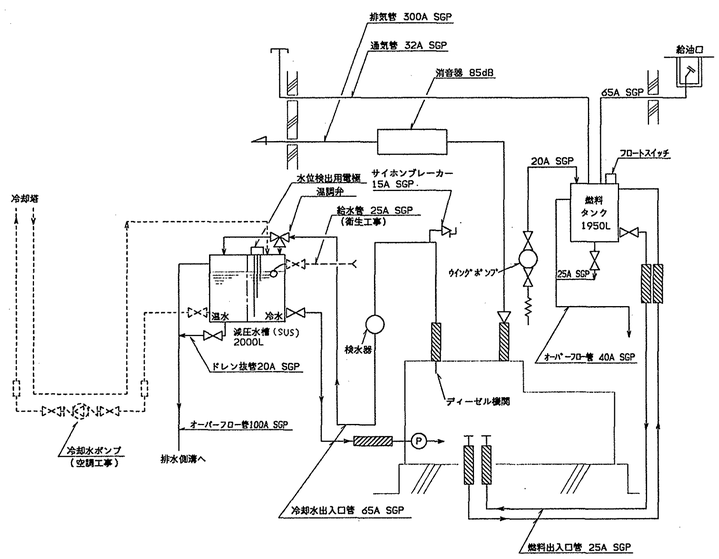

5 発電機室平面図及び断面図 1/100

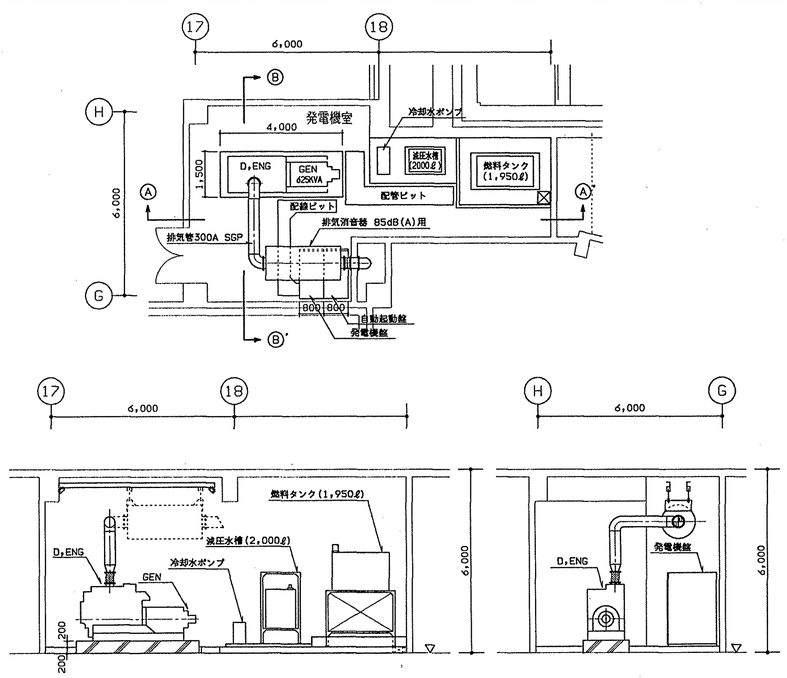

着工	・・	・・	
竣工	・・	・・	
監理		・・	
施工		・・	

滋賀県土木部建築課

課長	課長補佐	課員	担当者

日建設計

'93・3・31

(仮称)琵琶湖博物館新築電気設備工事

発電機仕様・発電機系統図・故障警報一覧表

電 73－8

NO. 0－910257－B

720×500

1	幹線系統図	——

註記　1)図中特記なき接地線として、No.1S/S及びNo.2S/Sに設置接地端子盤より、ケーブルラック上に接地母線として、E3及びEELB 60°×1を各々配線の事。
　　又、各盤に上記接地母線より各々22°を分岐配線すること。但し配管は、幹線用配管に入線とする。
2)図中明記なき幹線サイズ及び制御線は、各リスト参照とする。
3)図中▨印は、防火区画貫通処理(BCJ認定工法)を示すものとする。
4)屋外予備配管として(FEP80)×2を見込むこと。
5)屋内予備配管としてラック部以外に~~G~~(GP100)を見込むこと。
6)実線表記あるも動力盤(MS-○○)は別途個有設備工事とする。

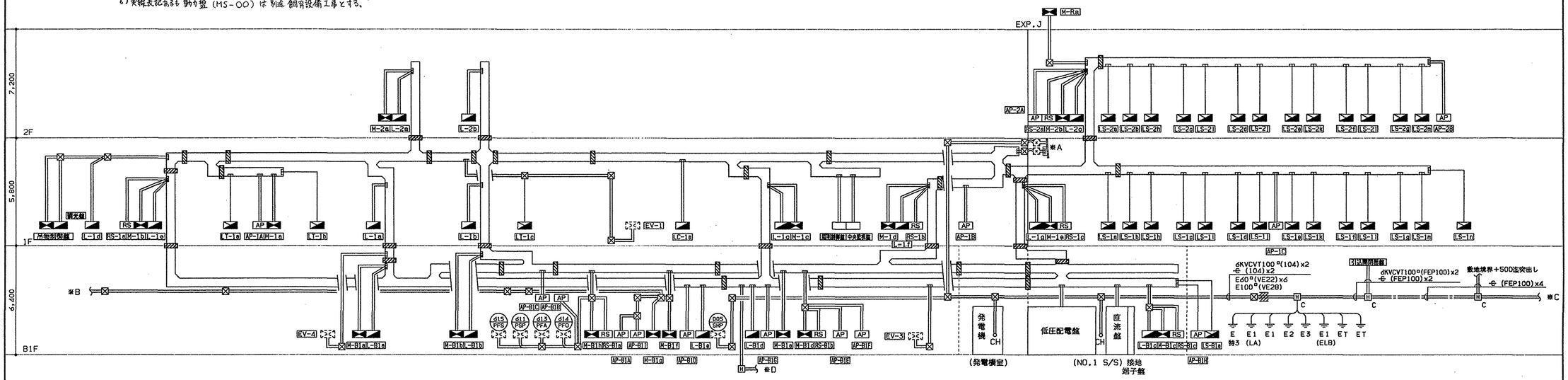

電工			
機工			
監理			
給工			

滋賀県土木部建築課			
課長	課長補佐	課員	担当者

日建設計　'93・3・31

(仮称)琵琶湖博物館新築電気設備工事

幹線系統図

電 73－9

NO. Ō－910257－B

720×500

1	幹線リスト（1）	——	注）1.図中特記なきケーブルはCV-Tケーブルとする． 2.ケーブルラック上は配管不要とする．

1A1	43.1 kVA
150°(GP100)	L-B1a

1A2	44.9 kVA
100°x2(GP125)	L-1a

1A3	68.8 kVA
150°x2(GP125)	L-2a

1A4	27.6 kVA
150°(GP100)	L-2a

1A5	55.1 kVA
100°x2(GP125)	L-1e

1A6	14.7 kVA
100°(75)	
38°(51)	L-1d 5.9 / 調光盤(ホール) 8.8

1A7	24.5 kVA
150°(GP100)	
38°(51)	LT-1a 17.4 / LT-1b 7.1

1A8	30.0 kVA
100°(75)	LC-1a

2A1	42.1 kVA
150°(GP100)	L-B1c

2A2	50.4 kVA
100°x2(GP125)	
38°(51)	L-B1b 33.4 / L-1b 17.0

2A3	64.3 kVA
150°x2(GP125)	L-2b

2A4	69.6 kVA
150°X2(GP125)	L-1c

2A5	37.8 kVA
150°(GP100)	L-1f

2A6	26.5 kVA
100°(75)	
38°(51)	L-B1d 5.0 / L-B1e 10.0 / LT-1c 11.5

2A7	15.0 kVA
100°(75)	地中(FEP80) 工房(別途盤)

2A8	6.0 kVA
60°(63)	地中(FEP65) 水質観測局(別途盤)

2A9	30.0 kVA
200°(GP100)	地中(FEP100) 保護増殖(別途盤)

3A1	13.5 kVA
60°(63)	L-1g

3A2	21.2 kVA
100°(75)	L-2c

3A3	10.0 kVA
38°(51)	LS-B1a

3A4	50.0 kVA
200°(GP100)	
22°(51)	LS-1a 10.0 / LS-1b 10.0 / LS-1h 10.0 / LS-1c 10.0 / LS-1i 10.0

3A5	40.0 kVA
150°(GP100)	
22°(51)	LS-1d 10.0 / LS-1j 10.0 / LS-1e 10.0 / LS-1k 10.0

3A6	50.0 kVA
200°(GP100)	
22°(51)	LS-1f 10.0 / LS-1l 10.0 / LS-1g 10.0 / LS-1m 10.0 / LS-1n 10.0

3A7	50.0 kVA
200°(GP100)	
22°(51)	LS-2a 10.0 / LS-2b 10.0 / LS-2h 10.0 / LS-2c 10.0 / LS-2i 10.0

3A8	40.0 kVA
150°(GP100)	
22°(51)	LS-2d 10.0 / LS-2j 10.0 / LS-2e 10.0 / LS-2k 10.0

3A9	40.0 kVA
150°(GP100)	
22°(51)	LS-2f 10.0 / LS-2l 10.0 / LS-2g 10.0 / LS-2m 10.0

3A10	15.0 kVA
100°(75)	地中(FEP80)
38°(51)	地中(FEP50)
	L-03 5.0 / L-01 10.0

3A11	10.0 kVA
60°(63)	地中(FEP65)
	L-02

1B1	24.1 kW
100°(75)	
22°(51)	M-B1a 5.3 / M-2a 6.0 / M-1b 7.8 / 吊物制御盤 5.0

1B2	75.4 kW
150°x2(GP125)	M-1a

1B3	58.0 kW
150°(GP100)	M-B1c

1B4	60.8 kW
150°(GP100)	M-B1d

1B5	41.7 kW
150°(GP100)	M-B1e

1B6	52.0 kW
100°(75)	M-B1e

1B7	52.0 kW
100°(75)	M-B1e

1B8	23.3 kW
60°(63)	
22°(51)	M-1d 12.8 / M-1g 10.5

1B9	22.0 kW
100°x2(GP125)	
100°(75)	M-0a 11.0 / M-0b 11.0

1B11	6.0 kW
60°(63)	地中(FEP65) 水質観測局(別途盤)

1B12	30.0 kW
150°(GP90)	地中(FEP100) 保護増殖センター(別途盤)

2B1	59.9 kW
150°(GP100)	M-B1f

2B2	70.1 kW
200°(GP100)	M-B1f

2B3	82.0 kW
100°x2(GP125)	M-B1f

2B4	60.0 kW
150°(GP100)	M-B1f

2B5	72.9 kW
100°x2(GP125)	M-B1g

2B6	52.4 kW
150°(GP100)	M-B1h

2B7	60.1 kW
150°(GP100)	M-B1h

2B8	20.0 kW
100°(75)	LT-1a

2B9	20.0 kW
150°(GP100)	地中(FEP80) 工房(別途盤)

3B1	33.2 kW
100°(75)	
38°(51)	M-1e 18.2 / M-Ra 15.0

3B2	65.9 kW
150°(GP100)	M-2b

3B3	5.0 kW
CV8°-3C(31)	LS-B1a

3B4	35.0 kW
100°(75)	〃 〃 〃 〃 〃 〃
22°(51)	LS-1a 5.0 / LS-1b 5.0 / LS-1h 5.0 / LS-1c 5.0 / LS-1i 5.0 / LS-1d 5.0 / LS-1j 5.0

3B5	35.0 kW
100°(75)	〃 〃 〃 〃 〃 〃
22°(51)	LS-1a 5.0 / LS-1k 5.0 / LS-1f 5.0 / LS-1l 5.0 / LS-1g 5.0 / LS-1m 5.0 / LS-1n 5.0

3B6	35.0 kW
100°(75)	〃 〃 〃 〃 〃 〃
22°(51)	LS-2a 5.0 / LS-2b 5.0 / LS-2h 5.0 / LS-2c 5.0 / LS-2i 5.0 / LS-2d 5.0 / LS-2j 5.0

3B7	30.0 kW
100°(75)	〃 〃 〃 〃 〃
22°(51)	LS-2a 5.0 / LS-2k 5.0 / LS-2f 5.0 / LS-2l 5.0 / LS-2g 5.0 / LS-2m 5.0

3B8	6.0 kW
100°(75)	地中(FEP80) M-0d

3B9	30.0 kW
150°(GP100)	地中(FEP100) M-0c(別途盤)

3B10	52.0 kW
150°x2(GP125)	地中(FEP100) 573-FPU

1GGA1	7.0 kVA
38°(51)	〃 〃 〃 〃 〃 〃 〃 〃 〃 〃 〃 〃
CV14°-3C(39)	LS-1a LS-1b LS-1h LS-1c LS-1i LS-1d LS-1j LS-1e LS-1k LS-1f LS-1l LS-1g LS-1m LS-1n

1GGA2	8.0 kVA
38°(51)	〃 〃 〃 〃 〃 〃 〃 〃 〃 〃 〃 〃
CV14°-3C(39)	LS-2a LS-2b LS-2h LS-2c LS-2i LS-2d LS-2j LS-2e LS-2k LS-2f LS-2l LS-2g LS-2m

1GB1	22.5 kW
FP60°(63)	
FP22°(51)	614-PFO 15.0 / 613-PFA 7.5

1GB2	45.0 kW
FP150°(GP100)	611-PSP

1GB3	60.0 kW
FP200°(GP100)	615-PFS

1GB4	20.5 kW
FP60°(63)	
FP38°(51)	M-B1d 18.5 / M-B1h 1.0 / M-Ra 1.0

1GGA3	5.0 kVA
CV14°-3C(39)	LC-1a

1GB5	30.0 kW
FP60°(63)	M-1d

1GB6	35.5 kW
FP100°(75)	
FP22°(51)	M-1b 5.5 / M-1a 30.0
FP100°(75)	

1GB7	44.0 kW
FP150°(GP100)	M-2a

1GB8	30.0 kW
FP100°(75)	M-2a

1GB1	27.8 kW
FP100°(75)	M-B1c

1GGB2	71.4 kW
100°x2(GP125)	M-B1g

1GBB1	24.1 kW
60°(63)	M-B1c

1GBB2	5.9 kW
CV14°-3C(39)	M-B1d

1GBB3	15.0 kVA
38°(51)	K-1(CVCF)

1GBB4	21.6 kW
60°(63)	
22°(51)	M-B1b 5.4 / M-B1a 16.2

1GBB5	15.0 kW
100°(75)	EV-1

1GBB6	15.0 kW
60°(63)	EV-3

1GBB7	30.0 kW
150°(GP100)	EV-4

1GBB8	15.0 kW
38°(51)	直流盤

1GBB9	15.0 kW
38°(51)	発電機

1GA1	10.8 kVA
38°(51)	
CV8°-3C(31)	L-B1c 9.2 / L-B1d 1.6

1GA2	29.8 kVA
150°(GP100)	
38°(51)	L-B1a 11.0 / L-1a 2.8 / L-2a 16.0

1GA3	20.5 kVA
60°(63)	60°(63)
CV14°-3C(39)	L-B1b 5.1 / L-1b 2.9 / L-2b 7.5 / LC-1a 5.0

1GA4	6.3 kVA
38°(51)	L-1e

1GA11	23.8 kVA
60°(63)	
22°(51)	38°(51)
	L-1f 5.7 / L-1c 18.1

1GA12	11.6 kVA
38°(51)	
CV14°-3C(39)	L-1g 5.6 / L-2c 6.0

1GA13	2.7 kVA
CV14°-3C(39)	LT-1c

1GA15	30.0 kVA
FP200°x2(GP125)	DC切替

DC1	4.6 kVA
FP38°-2C(51)	
FP14°-2C(39)	L-B1c 1.8 / L-1g 1.4 / L-2c 1.4

DC2	6.1 kVA
FP60°-2C(63)	
FP14°-2C(39)	L-B1a 2.5 / L-1a 0.8 / L-2a 2.8

DC3	3.5 kVA
FP38°-2C(51)	
FP14°-2C(39)	L-B1b 0.8 / L-1b 1.7 / L-2b 1.0

DC4	4.2 kVA
FP60°-2C(63)	L-1e

DC5	3.7 kVA
FP38°-2C(51)	
FP14°-2C(39)	L-1f 2.0 / L-1c 1.7

DC6	2.3 kVA
FP60°-2C(63)	
FP14°-2C(39) / PF22°-2C(51)	L-1h 1.5 / L-1i 0.8

DC7	2.6 kVA
FP60°-2C(63)	
FP14°-2C(39)	L-1k 1.6 / L-1l 1.0

DC8	3.8 kVA
FP60°-2C(63)	
FP14°-2C(39)	L-1j 1.5 / L-2d 2.3

登工			
検工			
監理			
施工			

滋賀県土木部建築課

課長	課長補佐	課員	担当者

日建設計

'93・3・31

(仮称)琵琶湖博物館新築電気設備工事

幹線リスト（1）

電 73－10

NO. Ō－910257－B

720×500

1 幹線リスト（2）

注記）実線表記あるも 動力盤（MS-○○）は別途飼育設備工事とする

D11	D12	D21	D22
CV14°-2C(39) → NO.1 S/S	CV38°-2C(51) → NO.2 S/S	CV14°-2C(39) → NO.1 S/S	CV38°-2C(51) → NO.2 S/S

4A1	54.1 kVA	4A2	45.4 kVA	4A3	14.5 kVA	4A4	38.5 kVA	4A5	25.2 kVA
150°(GP100) → L-1h	150°(GP100) → L-1j	60°(63) → L-1i	200°(GP100), 38°(51) → L-1k 18.5, L-1l 20.0	150°(GP100) → L-2d

4A6	57.5 kVA	4A7	64.8 kVA
100°x2(GP125), 38°(51) → L-2e1 11.5, L-2e2 23.0, L-2e3 23.0		100°x2(GP125), 38°(51) → L-2e6 16.8, L-2e5 24.0, L-2e4 24.0	

4B1	49.5 kW	4B2	45.3 kW	4B3	39.4 kW	4B4	53.1 kW	4B5	38.8 kW
100°(75) → M-1f	150°(GP100), 60°(63), 100°(75) → M-1g 18.1, M-1j 27.2	150°(GP100), 38°(51) → M-1h 24.6, M-1i 14.8	150°(GP100) → M-1k	100°(75) → M-Rb

4B6	8.6 kW	4B7	49.5 kW	4B8	34.3 kW	4B9	20.0 kW
38°(51) → M-2e	200°(GP100), 〃, 60°(63) → MS-1p 11.2, MS-1l 15.9, MS-1o 22.4	100°(75), 〃, 〃, 38°(51) → MS-1b 6.9, MS-1c 3.0, MS-1d 5.3, MS-1e 6.3, MS-1f 12.8	38°, CV14°-3C → LW-1 10.0, LW-2 10.0

4B10	58.8 kW	4B11	34.6 kW	4B12	61.8 kW
200°(GP100), 100°(75) → MS-1g 29.4, MS-1h 29.4		100°(75), 60°(63) → MS-1j 20.3, MS-1l 14.3		200°(GP100), 60°(63), 100°(75) → MS-1m 9.6, MS-1n 18.7, MS-1k 7.5, MS-1q 26.0	

2GB1	3.7 kW	2GB2	22.0 kW	2GGB1	87.4 kW	2GGB2	99.0 kW	2GGB3	3.9 kW	2GGB4	26.0 kW
FP14°-3C(39) → M-Rb	FP60°(63) → M-1k	100°x2(GP125) → MS-1a	150°x2(GP125) → MS-1a	38°(51), CV14°-3C(39) → MS-1f 2.5, MS-1k 1.4	60°(63) → M-1f

2GBB1	50.3 kW	2GBB2	7.5 kW
150°(GP100), 60°(63) → M-1f 36.6, M-1h 4.4, M-1i 4.9, M-1j 4.4		60°(63) → EV-2	

2GA1	10.3 kVA	2GA11	4.7 kVA
38°(51), CV14°-3C(39) → L-1h 5.1, L-1i 1.4, L-1k 2.3, L-1l 1.5		38°(51), CV14°-3C(39) → L-1j 2.4, L-2d 2.3	

2 制御線リスト

自	至	配線サイズ及び配管	自	至	配線サイズ及び配管
M-1f	M-1i	CVV2°- 2C(25)	発電機	キュービクル	CVV2°- 2C(25)
M-2b	M-Ra	CVV2°-30C(51)	誘導灯信号装置，照明制御盤	L-B1a	CPEVS 1.2-1Pr(19),CV5.5°-2C(31)
M-B1c	M-Ra	CVV2°- 2C(25)	〃	L-B1b	CPEVS 1.2-1Pr(19),CV5.5°-2C(31)
M-B1f	M-Ra	CVV2°- 2C(25)	〃	L-B1c	CPEVS 1.2-1Pr(19),CV5.5°-2C(31)
LS-B1a	M-Ra	CVV2°- 2C(25)	〃	L-B1d	CPEVS 1.2-1Pr(19),CV5.5°-2C(31)
LS-1e	M-Ra	CVV2°- 2C(25)	〃	L-1a	CPEVS 1.2-1Pr(19),CV5.5°-2C(31)
LS-1l	M-Ra	CVV2°- 2C(25)	〃	L-1b	CPEVS 1.2-1Pr(19),CV5.5°-2C(31)
LS-2b	M-Ra	CVV2°- 2C(25)	〃	L-1c	CPEVS 1.2-1Pr(19),CV5.5°-2C(31)
LS-2c	M-Ra	CVV2°- 2C(25)	〃	L-1d	CPEVS 1.2-1Pr(19),CV5.5°-2C(31)
LS-2d	M-Ra	CVV2°- 2C(25)	〃	L-1e	CPEVS 1.2-1Pr(19),CV5.5°-2C(31)
LS-2m	M-Ra	CVV2°- 2C(25)	〃	L-1f	CPEVS 1.2-1Pr(19),CV5.5°-2C(31)
M-B1d	M-Rb	CVV2°- 4C(25)	〃	L-1g	CPEVS 1.2-1Pr(19),CV5.5°-2C(31)
M-B1e	M-Rb	CVV2°- 4C(25)	〃	L-1h	CPEVS 1.2-1Pr(19),CV5.5°-2C(31)
			〃	L-1i	CPEVS 1.2-1Pr(19),CV5.5°-2C(31)
			〃	L-1j	CPEVS 1.2-1Pr(19),CV5.5°-2C(31)
			〃	L-1k	CPEVS 1.2-1Pr(19),CV5.5°-2C(31)
			〃	L-1l	CPEVS 1.2-1Pr(19),CV5.5°-2C(31)
			〃	LT-1a	CPEVS 1.2-1Pr(19),CV5.5°-2C(31)
			〃	LT-1b	CPEVS 1.2-1Pr(19),CV5.5°-2C(31)
			〃	LT-1c	CPEVS 1.2-1Pr(19),CV5.5°-2C(31)
			〃	L-2a	CPEVS 1.2-1Pr(19),CV5.5°-2C(31)
			〃	L-2b	CPEVS 1.2-1Pr(19),CV5.5°-2C(31)
			〃	L-2c	CPEVS 1.2-1Pr(19),CV5.5°-2C(31)
			〃	L-2d	CPEVS 1.2-1Pr(19),CV5.5°-2C(31)
			〃	L-2e1	CPEVS 1.2-1Pr(19),CV5.5°-2C(31)
			〃	L-2e2	CPEVS 1.2-1Pr(19),CV5.5°-2C(31)
			〃	L-2e3	CPEVS 1.2-1Pr(19),CV5.5°-2C(31)
			〃	L-2e4	CPEVS 1.2-1Pr(19),CV5.5°-2C(31)
			〃	L-2e5	CPEVS 1.2-1Pr(19),CV5.5°-2C(31)
			〃	L-2e6	CPEVS 1.2-1Pr(19),CV5.5°-2C(31)
			照明制御盤	L-O1	CPEVS 1.2-1Pr(19),地中(FEP30)
			〃	L-O2	CPEVS 1.2-1Pr(19),地中(FEP30)
			〃	L-O3	CPEVS 1.2-1Pr(19),地中(FEP30)

3 照明制御盤仕様

機能仕様

1、主操作盤

1)制御回路数	40回路単位　最大320回路
2)個別回路操作	個別操作ブロックに設けられた個別スイッチにより、個別回路をON/OFF可能
3)照明パターン制御	40パターン(使用目的に合わせた点灯状態をあらかじめ設定可能)
4)1日のスケジュール設定	7モード(各照明パターンのON時刻、OFF時刻を設定すると内蔵タイマーにより自動点滅可能) 「1モードに対して任意のパターンのON/OFFを一対をし1日合計360対まで設定可能」 「未設定に対しては手動操作のみの制御も可能とする。」
5)週間スケジュール	曜日単位に上記1日のスケジュールモードのどれを使うか設定可能 (3週間にまたがり、特定日のスケジュールモードを変更することが可能)
6)年間スケジュール	基準の週間スケジュールでは、対応できない祝祭日等の設定変更が可能(最大2年分)
7)プログラム方式	カードインプット方式(パターン設定カード、スケジュールプロミングカード等により各設定可能)

2、制御機能

1)照明パターン制御	照明パターンインターフェイスにより、外部機能よりの接点信号でパターン制御が可能
2)段調光制御	段調光制御用端末機により段調光器具の制御が可能
3)センサー制御	各センサーにより自動的に照明パターン制御、エリアパターン制御、キャンセル制御等が制御可能
4)高機能センサー制御	任意に設定できる制御範囲(センサーパターン)と各パターンとANDをとり、負荷をON/OFF制御が可能

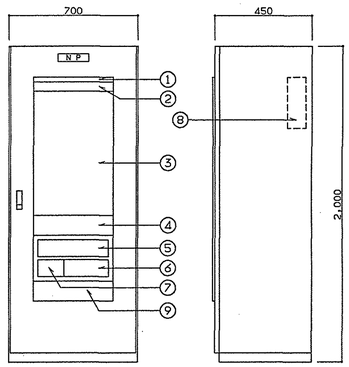

照明主操作盤参考姿図

NO.	名　称
①	負荷状態表示
②	カードケース
③	個別スイッチ　320回路
④	照明パターンスイッチ　40パターン
⑤	液晶表示パネル
⑥	カードリーダ
⑦	操作キーブロック
⑧	電源部及び各信号端子部
⑨	誘導灯信号装置（減光、消灯、フラッシュ・音声用）

發工			
竣工			
監理			
施工			

滋賀県土木部建築課

課長	課長補佐	課員	担当者

日建設計

'93・3・31

(仮称)琵琶湖博物館新築電気設備工事

幹線リスト(2)・制御線リスト・照明制御盤仕様

電 73－11

NO. O－910257－B

720×500

1　中央監視盤仕様

1．概　　要

１Ｆ管理事務所に中央監視盤を設置し、本建物の電気設備・衛生動力・空調動力・計量等の監視・制御を行なう。

本システムはマイクロプロセッサによる分散型監視制御システムで、端末情報は、Ｉ／Ｏユニット（リモートステーション）に集約され、デジタル伝送にて端末情報のやりとりを行なう。

各リモートステーション間及びリモートステーションと中監視盤間は、伝送媒体として１対のシールドケーブルを使用する。

上記ＣＰＵ用として、ＣＶＣＦ装置を本工事にて設置する。

2．機　　能

1　受変電設備監視機能（監視点数　　最大　１５０点）

受変電状態表示
受変電および発電機のスケルトンをＣＲＴにて表示し、遮断器・開閉器等の開閉状態，保護継電器の動作，故障等の信号を色別表示する。

電力操作パネル
選択スイッチと主操作スイッチとの組合せにより遮断器および発電機回路切替開閉器等の遠方手動操作を行う。

電力関係計測値・積算値の表示（計測点数　　５０点程度）
受変電計測データ等を現場側変換器から一定周期毎に採取、補助記憶装置に記憶し、ＣＲＴに折れ線グラフで表示、そのトレンドを測定できるようにする。又、電力量等の積算データは、ＣＲＴに棒グラフで表示、日単位、月単位でその量を把握できるようにする。

停電制御
買電停電時は、発電機電圧が確立した後、予め決められた優先順位に従い遮断器の投入を行う。

復電制御
停電から復電し、買電電圧が確立した後遮断器の再投入を行う。

日報・月報の作成
電圧・電流・電力・電力量・力率等のデータを一定周期毎に採取し、決められたフォーマットにて日報用プリンタに印字する。又、月末には積算値を打ち出し、月報を作成する。

故障及び動作記録，表示
変圧器等異常信号，遮断器・開閉器・保護リレー動作等の故障信号を受け、その都度時間と内容と雑印字プリンタに印字する。又、警報発生ポイントのグラフィック画面の強制表示を行う。

デマンド監視
一定周期毎に引込点の電力量を読みとり、デマンド時間内における定められた電力量増加傾向と比較し、超過もしくは超過傾向にある時は警報表示および警報音を発すると共に、雑印字プリンタに印字する。
デマンド値は一定周期毎に計算し、補助記憶装置に記憶する。
補助記憶装置に記憶されたデマンドデータを読み込み、ＣＲＴ表示および印字可能とする。又、ＣＲＴに電力量の増加傾向を表示できるようにする。

力率制御
常に力率が0.95～1.0になるように進相コンデンサの投入台数を制御する。この時、進相コンデンサのバンク毎の稼働時間が平均化するように、投入順序を自動的にローテーションできるものとする。

発電機の運転停止
発電機用遠方・手元切替スイッチおよび発停用スイッチを設ける。

2　動力設備監視制御機能（監視点数　　最大　６００点）

状態，計測値の表示
状態は状態変化時、計測値は一定周期にて諸動力設備のデータを採取し、補助記憶装置に記憶する。又、系統毎に分類して運転状態と計測値を同時表示し、リストにても表示する。

動力スケジュール
各動力を系統毎に分類し、その系統毎に発停時刻を設定するスケジュールデータを補助記憶装置に記憶し、設定された時刻により順次発停する。
スケジュールは７曜日＋休日の８種類のパターンを作成し、時間設定間隔は１分単位とする。
又、指定により任意のＡＴＳリストをＣＲＴ表示する。

動力スケジュール監視
スケジュールにより制御されている動力が、タイムスケジュールとおりに起動・停止されていることをＣＰＵから自動監視する。
現場操作により起動・停止された動力は異常とみなし、警報音を発すると共に雑印字プリンタに記録する。

動力運転時間積算と発停回数の記録
各動力の運転時間および発停回数を記録し、毎月末時に、手動にてプリンタに印字する。

停電制御
買電停電時は、発電機電圧が確立した後、予め決められた優先順位に従い動力の起動を行う。

復電制御
停電から復電した時に、受変電設備の復電制御が完了後、「復電制御」の釦を押すことにより、動力自動発停制御状態に復帰し自動的に起動する。

手動発停操作
グラフィック画面上およびキーボード入力により動力機器を自動発停制御から切り離し、個別に手動発停操作が行えるようにする。

日報・月報の作成
電力等のデータを補助記憶装置から読み込み、定められたフォーマットに従い日報用プリンタにて印字する。又、月末には電力量等の積算の月報を作成する。

故障・警報記録，表示
動力機器の故障、水槽水位の異常等の信号を受け、警報を発し、警報発生ポイントをＣＲＴにてグラフィック表示すると共に、時間と内容を雑印字プリンタに印字し、補助記憶装置に記憶する。

3　計量設備監視制御機能（監視点数　　最大　２０点）

積算値の表示
リモートステーションにパルスカウンターを設置し、電力量計およびカロリーメータからのパルス発信信号により使用量を積算し、各メータの使用量を日毎，月毎および任意の設定時間間隔でリストにて表示する。

請求書の発行
各メータについて積算時間の設定入力により、その間の使用料および料金を積算し、請求書の発行を行う。

月報の作成
月末に各メータの使用量をプリンタにて印字する。

4　空気調和監視機能

以下の項目についての入出力を行う。警報は入力と同時にＣＲＴ表示し、雑印字プリンターに印字する。計測値，積算値は補助記憶装置に記憶し、プリンターにて印字可能とする。入力は画面上およびキーボードのより行う。
自動制御チャンネルコントローラ（ＣＨＣ）とのインターフェイスを見込むこと。

中監盤→ＣＨＣ
　発停入力　　５点
　切替入力　　５点（夏冬）
　温湿度設定　　２００点

ＣＨＣ→中監盤
　異常警報表示　　５０点
　上下限監視　　４００点（上１点，下１点）
　計測値表示　　２５０点

5　防災監視機能

連動停止制御
防災監視盤より火災発生による空調機停止の信号を受け、指示ある空調機を停止する。

6　ＣＲＴ表示内容（グラフィック表示 … 50パターン程度）

・スケルトンを表示し、遮断器・開閉器等の動作状態を色別表示する。
・諸動力設備を系統毎および平面上に表示し、運転状態と計測状態を同時表示する。空温、湿度の計測値と計測ポイントを平面上に表示する。
・計測データ等をＣＲＴに一定周期で折れ線グラフで表示し、そのトレンドを測定できるようにする。
・積算データをＣＲＴに棒グラフで表示し、日単位、月単位でその量を把握できるようにする。
・各種データ・運転状態等をリスト表示する。
・警報発生時の警報発生ポイントのグラフィック画面の強制表示を行う。
・各表示内容の画面コピー（カラー）が可能とする。

7　保守支援機能

設備台帳作成（対象機器　最大３００台）
受変電機器、発電機、空調機、ポンプ等を対象とした設備台帳を作成する。

3．システム機器構成

1　中央処理装置（ＣＰＵ）

プロセッサ　　32ビット並列処理方式プロセッサ

主記憶装置　　ＲＯＭ、ＲＡＭ

補助記憶装置　　固定磁気ディスク
　　３．５インチディスケット装置

2　伝達制御装置（ＧＷ）

プロセッサ　　８ビット　ＣＰＵ

3　主表示盤（ＣＲＴディスプレイ）
20インチ16色カラーディスプレイ
ＣＲＴ画面グラフィック枚数　　50 枚
表示文字数　　英数字　4000 字
　　漢　字　2000 字
表示文字種類　　英数字・仮名・特殊記号・ＪＩＳ第一、第二水準漢字
キーボード　　ＪＩＳ標準配列キー＋専用キー

4　日報・月報・雑印字プリンタ（２台）
印字方法　　ドットマトリクス、赤・黒印字
文字数　　136字／行
印字用紙幅　　15インチ以上
印字速度　　120字／秒、47字／秒（漢字）以上
印字文字種類　　ＣＲＴに準ずる。

5　グラフィックパネル及び操作部
グラフィックパネル　　シルクスクリーン
表　　示　　ＬＥＤ（赤・緑）点灯及びフリッカー（警報時）
　　スケルトンおよび熱源系統を表示し、発停および警報状態を色別表示する。

6　リモートステーション（ＲＳ－００）

7　ＣＶＣＦ電源装置
中央監視盤の無停電電源装置として充分な容量（10分間）のＣＶＣＦ装置を本工事にて設置すること。

バッテリー　　ＨＳ－Ｅ
整流器　　サイリスタ
対象負荷　　ＣＰＵ、メモリー、ＣＲＴ、ＲＳ

8　カラープリンタ（ＣＰ）
印字方式　　熱転写方式
印字用紙幅　　10インチ以上
印　字　色　　ＣＲＴ画面に準ずる。
印字速度　　60秒／1画面

9　水族監視盤
盤に収納（姿図参照）とし、表示内容は、水族動力監視および水族関連の計測、警報とする。表示のみとし操作は行わない。
監視対象　MS-00 および AP-10（13号図参照）
仕様は主表示盤に準ずること。

10監視盤共通事項

表示ランプの点検用として一斉点灯スイッチを各表示盤毎に設けること。

システムを構成する各機器は電磁的に遮へいを行い、他用途の電気機器・音響機器に障害を与えないこと。

予備品は下記の通とし、明細書を添えて納入する。
　表示灯（ＬＥＤを除く）・ヒューズ　　全使用数の20％
　記録用紙・トレンド用紙　　１年分
　点検用工具　　１　式
　ディスケット　　50 枚

2　制御線リスト

自	至	配線サイズ及び配管
中央監視盤	RS-B1a	CPEVS 1.2-5Pr(19),FP14°-2C(31)
〃	RS-B1b	CPEVS 1.2-5Pr(19),FP14°-2C(31)
〃	RS-B1c	CPEVS 1.2-5Pr(19),FP14°-2C(31),CPEV 0.9-50Pr(63)
〃	RS-1a	CPEVS 1.2-5Pr(19),FP14°-2C(31)
〃	RS-1b	CPEVS 1.2-5Pr(19),FP14°-2C(31)
〃	RS-1c	CPEVS 1.2-5Pr(19),FP14°-2C(31)
〃	RS-1d	CPEVS 1.2-5Pr(19),FP14°-2C(31),CPEV 0.9-10Pr(31)
〃	RS-1e	CPEVS 1.2-5Pr(19),FP14°-2C(31)
〃	RS-1f	CPEVS 1.2-5Pr(19),FP14°-2C(31)
〃	RS-2a	CPEVS 1.2-5Pr(19),FP14°-2C(31)
〃	空調CHC	CPEVS 1.2-5Pr(19),FP14°-2C(31)
〃	防災盤	CPEVS 1.2-5Pr(19)
〃	水族監視盤	CPEVS 1.2-5Pr(19),FP14°-2C(31)

3　監視設備平面図，列盤仕様　1/100

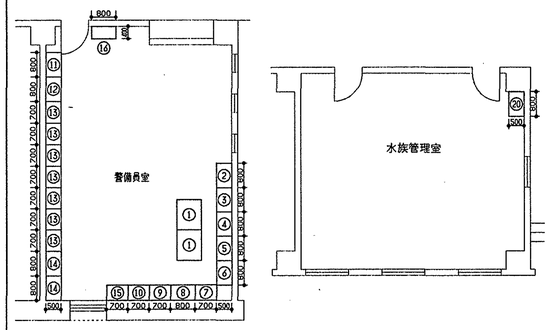

番号	名　称	備　考
①	中央監視盤監視卓	デスクトップ型
②	中央監視盤用端子盤	
③	中央監視盤用CVCF	中監盤仕様書
④	グラフィックパネル	
⑤	CVCF（他機器用） 出力　単相2線　100V　3KVA 停電切換時間　無瞬断 保持時間　10分以上（全負荷）	
⑥	空調チャンネルコントローラ ⑥空調チャンネルコントローラースペース	収納盤のみ本工事
⑦	照明制御盤	
⑧	ELV監視 ③ELV監視盤スペース ④ELVインターホンスペース	
⑨	電話交換機	
⑩	MDF	
⑪	誘導灯信号装置 ①誘導灯信号装置スペース ②予備スペース	
⑫	非常放送アンプ	
⑬	複合防災盤	
⑭	ITV	
⑮	インターホン、非常呼出	
⑯	機械警備盤	収納盤のみ本工事
⑳	水族監視盤	

列盤仕様（図示以外は各設備姿図による）

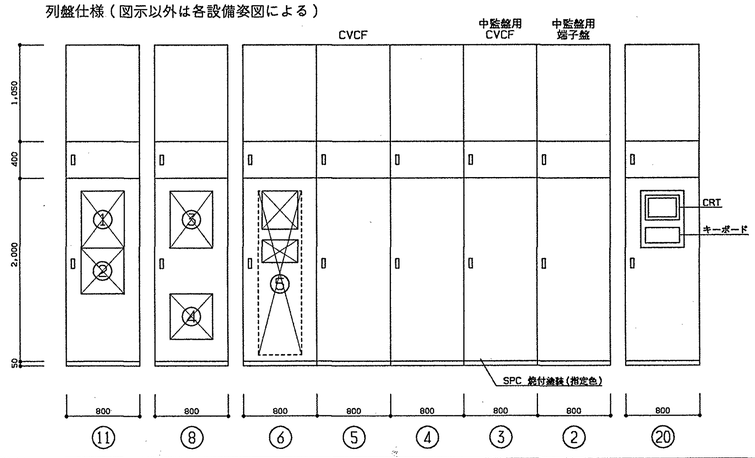

管工			
電工			
監理			
施工			

滋賀県土木部建築課
課長　課長補佐　課員　担当者

日建設計　'93・3・31

(仮称)琵琶湖博物館新築電気設備工事

中央監視盤仕様，監視設備平面図

電 73－12

NO. Ō－910257－B

720×500

1	監視盤点数表	——	各リモートステーションについて 監視点数の20%の予備を見込むこと。 監視項目中 ○印のものは、水族監視盤にても監視を行うものとする。

リモートステーション各称	監視 項目	a	b	c	d	e	f	g	h	i	j	k	l	m	n	配管および配線サイズ
RS-B1a	M-B1a			11												CPEV 0.9-15Pr(39)
	M-B1b			3												CPEV 0.9- 5Pr(25)
	M-B1f	14	3	1												CPEV 0.9-50Pr(63)
	M-B1g	8	1	9												CPEV 0.9-30Pr(51)
	M-B1h	4	4	4												CPEV 0.9-20Pr(39)
	611-PSP			3												CPEV 0.9- 3Pr(25)
	613-PFA			3												CPEV 0.9- 3Pr(25)
	614-PFC			3												CPEV 0.9- 3Pr(25)
	615-PFS			3												CPEV 0.9- 3Pr(25)
	M-Ob			4												CPEV 0.9- 3Pr(25)(地中FEP(30))
	M-Oc			6												CPEV 0.9- 3Pr(25)(地中FEP(30))
	M-Od	2		8												CPEV 0.9-10Pr(31)(地中FEP(30))
	工房動力盤			3												CPEV 0.9- 3Pr(25)(地中FEP(30))
	L-01									1						CPEV 0.9- 3Pr(25)(地中FEP(30))
	漏水検知器			6												CPEV 0.9- 3Pr(25)(各々)
RS-B1b	M-B1d	9	3	4												CPEV 0.9-30Pr(51)
	M-B1e	8	9	1												CPEV 0.9-30Pr(51)
	005-SHP	1														CPEV 0.9- 3Pr(25)
	M-Oa			6												CPEV 0.9- 3Pr(25)(地中FEP(30))
	L-02									1						CPEV 0.9- 3Pr(25)(地中FEP(30))
RS-B1c	キュービクル(B1F電気室)			40				16		2				16		CPEV 0.9-30Pr(51)x3,CVV2°-24C(51)x2
	バッテリー			5												CPEV 0.9- 3Pr(25)
	発電機			10				5		1				1		CPEV 0.9-15Pr(31),CVV2°-12C(39)
	M-B1c	5	2	14												CPEV 0.9-20Pr(39)
	LS-B1a	1														CPEV 0.9- 3Pr(25)
	L-02									1						CPEV 0.9- 3Pr(25)
	水質観測局電源盤									2						CPEV 0.9- 3Pr(25)
	漏水検知器			3												CPEV 0.9- 3Pr(25)(各々)
RS-1a	M-1a	2	4							2						CPEV 0.9-15Pr(39)
	M-1b	3	1													CPEV 0.9-10Pr(31)
	M-2a	5														CPEV 0.9-15Pr(39)
	LT-1a									2						CPEV 0.9- 3Pr(25)
	LT-1b									2						CPEV 0.9- 3Pr(25)
RS-1b	M-1c	2														CPEV 0.9- 7Pr(31)
	M-1d	3	2	2												CPEV 0.9-15Pr(39)
RS-1c	M-1e	12	1													CPEV 0.9-30Pr(51)
	LS-1e	1														CPEV 0.9- 3Pr(25)
	LS-1l	1														CPEV 0.9- 3Pr(25)
	漏水検知器			1												CPEV 0.9- 3Pr(25)
RS-1d	キュービクル(1F電気室)			15				5						2		CPEV 0.9-15Pr(39),CVV2°-12C(39)
	M-1f	9	5	3												CPEV 0.9-30Pr(51)
	M-1g	5	1													CPEV 0.9-15Pr(39)
	M-Rb	1	10													CPEV 0.9-15Pr(39)
	○MS-1a	13		7												CPEV 0.9-50Pr(63)
	○MS-1b	7		10												CPEV 0.9-20Pr(39)
	○MS-1c	2		2												CPEV 0.9- 7Pr(31)
	○MS-1d	5		6												CPEV 0.9-20Pr(39)
	○MS-1e	2		4												CPEV 0.9-10Pr(31)
	○MS-1f	10		12												CPEV 0.9-30Pr(51)
	○AP-1G(水温)							30								CVV2°-30C(51)
RS-1e	M-1h	4	2	5												CPEV 0.9-20Pr(39)
	M-1i	4	2	3												CPEV 0.9-20Pr(39)
	M-2c	1														CPEV 0.9- 3Pr(25)
	○MS-1g	4		7												CPEV 0.9-15Pr(39)
	○MS-1h	4		4												CPEV 0.9-15Pr(39)
	○MS-1i	3		9												CPEV 0.9-15Pr(39)
	○MS-1j	7		15												CPEV 0.9-30Pr(51)
	○MS-1k	6		10												CPEV 0.9-20Pr(39)
	○MS-1m	4		8												CPEV 0.9-15Pr(39)
	○MS-1n	3		2												CPEV 0.9-10Pr(31)

リモートステーション各称	監視 項目	a	b	c	d	e	f	g	h	i	j	k	l	m	n	配管および配線サイズ
RS-1f	M-1j	5	1	3												CPEV 0.9-20Pr(39)
	M-1k	9	2													CPEV 0.9-25Pr(51)
	MS-1l	4		11												CPEV 0.9-20Pr(39)
	MS-1o	3		2												CPEV 0.9-10Pr(31)
	MS-1p	3		4												CPEV 0.9-10Pr(31)
	MS-1q	2		4												CPEV 0.9-10Pr(31)
RS-2a	M-2b	14	1													CPEV 0.9-30Pr(51)
	M-Ra		22	4												CPEV 0.9-30Pr(51)
	LS-2b	1														CPEV 0.9- 3Pr(25)
	LS-2c	1														CPEV 0.9- 3Pr(25)
	LS-2d	1														CPEV 0.9- 3Pr(25)
	LS-2m	1														CPEV 0.9- 3Pr(25)

2	中央監視盤システム図	——

CPU : 中央処理装置
GW : 入出力制御装置
I/F : インターフェイス(RS232C仕様)
CP : カラープリンター
PR : プリンター
RS : リモートステーション
M : 伝送用モデム

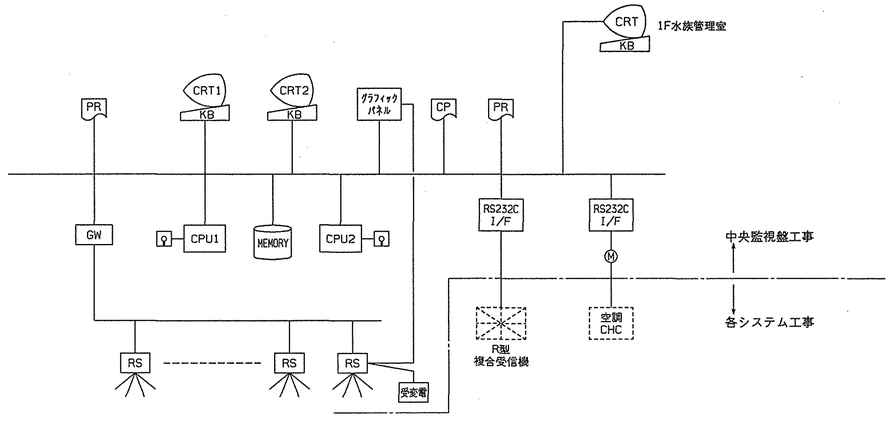

総工		
設工		
監理		
施工		

滋賀県土木部建築課
課長 課長補佐 課員 担当者

日建設計

'93・3・31

(仮称)琵琶湖博物館新築電気設備工事

中央監視盤点数表，システム図

電 73-13

NO. Ō - 910257 - B

720×500

1	リモートステーション 入出力接続図	――	注記) 外部配線にて ＊は共通線を示す。

項目	現場盤側（現場側機器工事）	接続ケーブル（中央監視盤工事）	リモートステーション（中央監視盤工事）	備考
a 発停・状態・故障	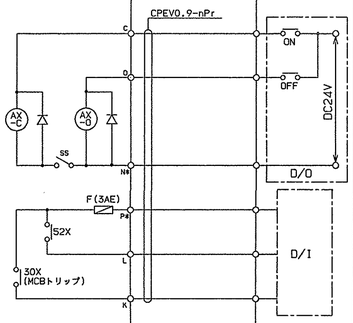	CPEVO.9-nPr	D/O（ON / OFF / DC24V） D/I	電灯回路も本図に準ずる。
b 状態・故障	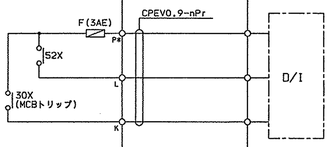	CPEVO.9-nPr	D/I	受電遮断器も本図に準ずる。
c 故障	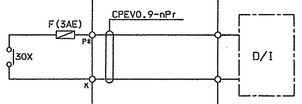	CPEVO.9-nPr	D/I	水位信号も本図に準ずる。 受変電の保護継電器動作も本図に準ずる。
d 発停・状態（リモコンリレー）	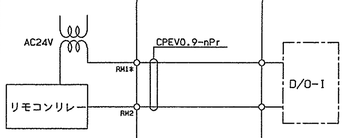	CPEVO.9-nPr	D/O-I	

項目	現場盤側（現場側機器工事）	接続ケーブル（中央監視盤工事）	リモートステーション（中央監視盤工事）	備考
e 計測 夏・冬切替	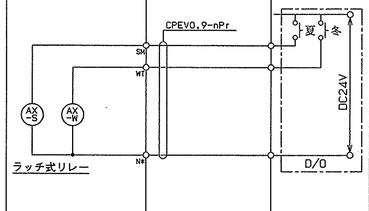	CPEVO.9-nPr	D/O（夏 / 冬 / DC24V）	
f 計測 VAV操作	VAV操作（VRVユニットコントローラ）空調工事	CVVS2°-2C	D-O	VRV室内機も本図に準ずる。
g 計測 アナログ	変換器	CVVS2°-2C	A/I	温・湿度、受変電関係計測 DC4-20mA（標準） DC100mV
h 計測 アナログ（抵抗）	測温抵抗体	CVVS2°-3C	R/I	Pt 100Ω Ni 500Ω
i 計測 パルス	パルス発信器	CPEVO.9-nPr	P-I	

項目	現場盤側（現場側機器工事）	接続ケーブル（中央監視盤工事）	リモートステーション（中央監視盤工事）	備考
j 遠隔設定 抵抗（二線式）	コントローラー	CVVS2°-2C	R/O	0-135Ω
k 遠隔設定 抵抗（三線式）	コントローラー	CVVS2°-3C	R/O	0-135Ω 0-10kΩ
L 遠隔設定 アナログ	コントローラー	CVVS2°-3C	A/O	
e' 夏・冬・中間期切替	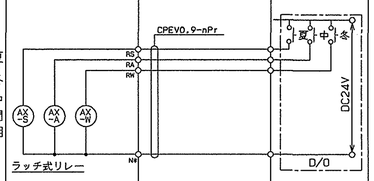	CPEVO.9-nPr	D/O（夏 / 中 / 冬 / DC24V）	

項目	現場盤側（現場側機器工事）	接続ケーブル（中央監視盤工事）	リモートステーション（中央監視盤工事）	備考
m 高圧VCB操作・状態	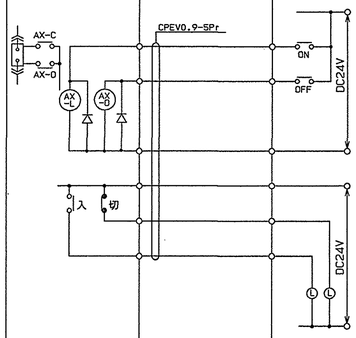	CPEVO.9-SPr	ON / OFF / DC24V 入 / 切 DC24V	

修正			
設計			
監理			
施工			

滋賀県土木部建築課				
課長	課長補佐	課員		担当者

日建設計

'93・3・31

(仮称)琵琶湖博物館新築電気設備工事

動力結線図
リモートステーション入出力接続図

電 73-14

NO. Ō－910257－B

720×500

1	動力リスト (1)	——

注．主回路欄に○印傍記はELB回路を示し、配線サイズ欄に○印傍記はケーブル配線とする。

制御盤	幹線名称	機器番号	名称	容量(KW)	電圧(V)	設置階	始動方式	監視盤 操作	監視盤 表示	防災盤 操作	防災盤 表示	主回路	操作・制御方式	操作・制御スイッチ	配線サイズ	備考
M-B1a	(1B1)			5.25												PL
(21号図)		309-VFU	給気ユニット (EV(4)機械室)	1.5	200	B1F	L		○				3A		a	サーモスタット(本工事)による自動発停
		309-FEX	排気ファン (〃)	0.75	〃	〃	〃		○				3A		a	309-VFUと連動
		524-FH	電気温水器	3.0	200	B1F							電源送り		b	手元 ◎3P 30A E付(防水)コンセント取付
M-B1a	(1GBB4)			16.2												PL
(21号図)		543-PD	縦排水ポンプ No.3	2.2	200	B1F	L		○			Ⓔ	10AB	G2	ⓐ	
		〃	〃	2.2	〃	〃	〃		○			Ⓔ			ⓐ	
		533-TD	縦排水槽 No.3						○				AB	G2	ⓚ	満水警報(LF4)
		544-PD	湧水ポンプ No.1	2.2	200	B1F	L		○			Ⓔ	10AB	G2	ⓐ	
		〃	〃	2.2	〃	〃	〃		○			Ⓔ			ⓐ	
		534-TD	湧水槽 No.1						○				AB	G2	ⓚ	満水警報(LF4)
		561-PSL	汚水ポンプ	3.7	200	B1F	L		○			Ⓔ	10AB	G2	ⓑ	
		〃	〃	3.7	〃	〃	〃		○			Ⓔ			ⓑ	
		551-TSL	汚水槽						○				AB	G2	ⓚ	満水警報(LF4)
			制御電源		1φ200											
M-B1b	(1GBB4)			5.4												PL
(21号図)		545-PD	湧水ポンプ No.2	2.2	200	B1F	L		○			Ⓔ	10AB	G2	ⓐ	
		〃	〃	2.2	〃	〃	〃		○			Ⓔ			ⓐ	
		535-TD	湧水槽 No.2						○				AB	G2	ⓚ	満水警報(LF4)
		AP-B1B,C	自動制御盤	0.5x2	1φ200	〃							電源送り		a*	
			制御電源		1φ200											
M-B1c	(1B3)			58.0												PL
(21号図)		223-AC	空調機 (PEG・岩石カッター室)	2.2	200	B1F	L	○	○				2-1aA		a	手元開閉器，遠方(各室)発停SW取付
		273-AC	〃 (動物標本製作室)	1.5	200	B1F	L	○	○				2-1aA		a	手元開閉器，遠方(室内)発停SW取付
		308-VFU	給気ユニット (EV(3)機械室)	0.75	200	B1F	L		○				3A		a	サーモスタット(本工事)による自動発停
		308-FEX	排気ファン (〃)	0.4	〃	〃	L		○				3A		a	308-VFUと連動
		SS	シャッター	0.75	200	B1F							電源送り		a	
			リフター (トラックヤード)	5.5	〃	〃							〃		c	
			ホイストクレーン (〃)	3.7	〃	〃							〃		b	
			PEG空動力機器 (PEG用)	9.0	200	B1F							電源送り		e	手元開閉器取付
			〃 (〃)	9.0	〃	〃							〃		e	〃
			〃 (溶剤置換装置)	5.0	〃	〃							〃		c	〃
			グランドカッター (岩石カッター室)	2.2	〃	〃							〃		a	手元 ◎ 3P 30A 防水コンセント取付
			くん蒸室動力機器 (くん蒸設備用)	9.0	200	B1F							電源送り		e	手元開閉器取付
			電気温水器 (PEG用)	3.0	〃	〃							〃		b	手元 ◎ 3P 30A 防水コンセント取付
			電源室コンセント	30A									〃		図示	
M-B1c	(1GBB)			27.73												PL
(21号図)		283-PAC	ユニットクーラー (冷凍収蔵庫 (1))	3.7	200	B1F		○	○			Ⓔ	電源送り		ⓑ + ⓚ	手元開閉器取付
		〃	〃 (〃)	7.54	1φ100	〃						Ⓔ	〃		d*	ダウントランス組込 〃
		284-PAC	ユニットクーラー (冷凍収蔵庫 (2))	3.7	200	B1F		○	○			Ⓔ	電源送り		ⓑ + ⓚ	手元開閉器取付
		〃	〃 (〃)	7.54	1φ100	〃						Ⓔ	〃		d*	ダウントランス組込 〃
		285-PAC	ユニットクーラー (低温収蔵庫)	3.0	200	B1F		○	○			Ⓔ	電源送り		ⓑ + ⓚ	手元開閉器取付
		〃	〃 (〃)	0.15	1φ100	〃						Ⓔ	〃		a*	ダウントランス組込 〃
		286-PAC	ユニットクーラー (冷凍収蔵庫前室)	2.0	200	B1F		○	○			Ⓔ	電源送り		ⓑ + ⓚ	手元開閉器取付
		〃	〃 (〃)	0.1	1φ100	〃						Ⓔ	〃		a*	ダウントランス組込 〃

制御盤	幹線名称	機器番号	名称	容量(KW)	電圧(V)	設置階	始動方式	監視盤 操作	監視盤 表示	防災盤 操作	防災盤 表示	主回路	操作・制御方式	操作・制御スイッチ	配線サイズ	備考
M-B1c	(1GBB)			24.1												PL
(21号図)		064-PCD	冷却水ポンプ (054-CT 用)	5.5	200	B1F	L	○	○			Ⓔ	2-1aA		c	
		541-PD	雑排水ポンプ No.1	2.2	200	B1F	L		○			Ⓔ	10AB	G2	ⓐ	
		〃	〃	2.2	〃	〃	L		○			Ⓔ			ⓐ	
		531-TD	雑排水槽 No.1						○				AB	G2	ⓚ	満水警報(LF4)
		542-PD	雑排水ポンプ No.2	2.2	200	B1F	L		○			Ⓔ	10AB	G2	ⓐ	
		〃	〃	2.2	〃	〃	L		○			Ⓔ			ⓐ	
		532-TD	雑排水槽 No.2						○				AB	G2	ⓚ	満水警報(LF4)
		546-PD	湧水ポンプ No.3	2.2	200	B1F	L		○			Ⓔ	10AB	G2	ⓐ	
		〃	〃	2.2	〃	〃	L		○			Ⓔ			ⓐ	
		536-TD	湧水槽 No.3						○				AB	G2	ⓚ	満水警報(LF4)
		548-PD	湧水ポンプ No.5	2.2	200	B1F	L		○			Ⓔ	10AB	G2	ⓐ	
		〃	〃	2.2	〃	〃	L		○			Ⓔ			ⓐ	
		538-TD	湧水槽 No.5						○				AB	G2	ⓚ	満水警報(LF4)
		AP-B1G,H	自動制御盤	0.5x2	1φ200	B1F							電源送り		a*	
			制御電源		1φ200											

720×500

1	動力リスト (2)	—

制御盤	幹線名称	機器番号	名称	容量 (KW)	電圧 (V)	設置階	始動方式	監視盤 操作	監視盤 表示	防災盤 操作	防災盤 表示	主回路	操作・制御方式	操作・制御スイッチ	配線サイズ	備考
M-B1e	1B5			41.65												PL
(21号図)		005-SHP	空気熱源ヒートポンプ	1.3	200	B1F	L	○	○				2-1aA		a	自動制御盤による台数制御
		006-B	温水ボイラー	2.2	〃	〃		○	○				〃		ⓐ	〃
		021-PHS	熱源水ポンプ	5.5	〃	〃	L	○	○			Ⓔ	2-1aA		c	
		022-PHS	集熱ポンプ	2.2	〃	RF	L	○	○			Ⓔ	2-1aA		ⓐ	
		121-THS	集熱水槽			B1F			○					G5	⑦	満水警報(LF3)
		014-PH	温水一次ポンプ (004-AHP 用)	11.0	〃	〃	Y		○			Ⓔ	2-1aA		e	
		015-PH	温水一次ポンプ (005-SHP 用)	7.5	〃	〃	L		○			Ⓔ	3A		d	005-SHPと連動
		016-PC	冷水一次ポンプ (〃)	7.5	〃	〃	L		○			Ⓔ	3A		d	〃
		031-PH	温水加熱ポンプ	3.7	〃	〃	L	○	○			Ⓔ	2-1aA		b	
		032-PH	温水加熱ポンプ	0.75	〃	〃	L	○	○			Ⓔ	2-1aA		a	
			制御電源		1φ200	B1F										

720×500

1	動力リスト (3)	—

制御盤	幹線名称	機器番号	名称	容量 (KW)	電圧 (V)	設置階	始動方式	監視盤 操作	監視盤 表示	防災盤 操作	防災盤 表示	主回路	操作・制御方式	操作・制御スイッチ	配線サイズ	備考
M-B1h	2B6			52.4												PL
(21号図)		201-AC	空調機 (常設展示室A)	15.0	200	B1F	Y	○	○				2-1aA		f	
		〃	〃 加湿器	0.2	1φ200	〃							電源送り		a'	
		201-FR	レターンファン (〃)	11.0	200	〃	Y		○				4-1A		e	
		202-AC	空調機 (常設展示室A)	15.0	200	B1F	Y	○	○				2-1aA		f	
		〃	〃 加湿器	0.2	1φ200	〃							電源送り		a'	
		202-FR	レターンファン (〃)	11.0	200	〃	Y		○				4-1A		e	
M-B1h	2B7			60.1												PL
(21号図)		206-AC	空調機 (ホール系統)	11.0	200	B1F	Y	○	○				2-1aA		e	
		〃	〃 加湿器	0.2	1φ200	〃							電源送り		a'	
		206-FR	レターンファン (〃)	7.5	200	〃	L		○				4-1A		d	
		210-AC	空調機 (第三空間系統)	30.0	200	B1F	Y	○	○				2-1aA		h	
		〃	〃 加湿器	0.4	1φ200	〃							電源送り		a'	
		210-FR	レターンファン (〃)	11.0	200	〃	Y		○				4-1A		e	
M-B1h	1GB4															PL
(21号図)		601-TF	消火水槽			B1F			○x2				G5		ⓨ	消滅水警報(LF4)
		603-TF	消防用水・防火水槽			〃			○x2				G5		ⓨ	〃 (LF4)
			制御電源		1φ200	B1F										
611-PSP	1GB2		スプリンクラーポンプユニット	45.0	200	B1F			○						幹線リスト参照	(別途盤)
			呼水槽						○x2						制御線リスト参照	消滅水警報(LF4)
613-PFA	1GB1		1号消火栓ポンプユニット	7.5	〃	〃			○						幹線リスト参照	(別途盤)
			呼水槽						○x2						制御線リスト参照	消滅水警報(LF4)
614-PFO	1GB1		屋外消火栓ポンプユニット	15.0	〃	〃			○						幹線リスト参照	(別途盤)
			呼水槽						○x2						制御線リスト参照	消滅水警報(LF4)
615-PFS	1GB3		屋内消火栓ポンプユニット	60.0	〃	〃			○						幹線リスト参照	(別途盤)
			呼水槽						○x2						制御線リスト参照	消滅水警報(LF4)
M-1a-1	1B2			75.33	(93.26KVA)											PL [M,MCB 3P 400/400 取付 / WHM 3φ 400/5A 〃] (パルス発信器付)
(22号図)		281-PAC	パッケージ型空調機 (レストラン厨房)	30.64	200	1F			○				電源送り		h + ⓑ	運転・故障信号
			[C=7.5x2,OF=0.32x2,F=7.5x2]													
		281-FEX	排気ファン (〃)	1.5	〃	〃	L		○				3A			281-PACと連動
		282-PAC	パッケージ型空調機 (レストラン)	38.62	200	1F			○				電源送り		i + ⓑ	運転・故障信号
			[C=15.0x2,OF=0.28x4,F=7.5]													
			制御電源		1φ200	〃										
M-1a-2	1B2			4.57												PL [M,MCB 3P 50/50 取付 / WHM 3φ 120A 〃] (パルス発信器付)
(22号図)		225-AC	空調機 (ショップ)	2.2	200	1F	L	○	○				2-1aA		a	手元SW取付
		〃	〃 加湿器	0.12	1φ200	〃							電源送り		a'	
		225-FR	レターンファン (〃)	1.5	200	〃	L		○				4-1A		a	225-ACと連動
		AP-1A	自動制御盤		1φ200	〃							電源送り		a'	
			制御電源		1φ200	〃										
		SS	シャッター	0.75	200	〃							電源送り		a	
M-1a-3	1GB6															
(22号図)		405-FSE	排煙ファン (本館西系統)	30.0	200	1F	Y	○	○	○	○		2-1aA		fh	
			制御電源		1φ200	〃										

制御盤	幹線名称	機器番号	名称	容量 (KW)	電圧 (V)	設置階	始動方式	監視盤 操作	監視盤 表示	防災盤 操作	防災盤 表示	主回路	操作・制御方式	操作・制御スイッチ	配線サイズ	備考
M-1b-1	1B1			7.8												PL
(22号図)		333-FEX	排気ファン (1F客用WC(1))	0.75	200	1F	L	○	○				2-1aA		a	
		388-DF	ドラフトチャンバー (実習実験室)	0.3	〃	〃	L	○	○				2-1aA		a	手元開閉器，遠方(室内)発停SW取付
		388-FEX	排気ファン (〃)	0.75	〃	2(R)F	L		○			Ⓔ	3A		ⓐ	手元開閉器(屋外)取付 388-DFと連動
		524-EH	電気温水器 (実習実験室(1))	3.0	〃	1F						Ⓔ	電源送り		b	手元 Ⓚ 3P 30A E付(防水)コンセント取付
		524-EH	〃 (実習実験室(2))	3.0	〃	〃						Ⓔ	〃		b	〃
			制御電源													
M-1b-2	1GB6			5.5												PL
(22号図)		404-FSE	排煙ファン (ホール系統)	5.5	200	2F	L	○	○	○	○		3A		fc	手元開閉器取付
			制御電源		1φ200											
M-1c	1B8			10.5												PL
(22号図)		331-FEX	排気ファン (1F客用WC(2))	0.75	200	1F	L	○	○				2-1aA		a	
		334-FEX	〃 (1F WC (1))	0.75	〃	〃	L	○	○				2-1aA		a	
		524-EH	電気温水器 (救護室)	3.0	〃	〃						Ⓔ	電源送り		b	手元 Ⓚ 3P 30A E付(防水)コンセント取付
		524-EH	〃 (授乳室)	3.0	〃	〃						Ⓔ	〃		b	〃
		524-EH	〃 (湯沸室)	3.0	〃	〃						Ⓔ	〃		b	〃
M-1d-1	1B8			12.75												PL
(22号図)		250-AC	空調機 (調査器材倉庫)	1.5	200	1F	L	○	○				2-1aA		a	手元開閉器，遠方(室内)操作SW取付
		250-FEX	排気ファン (〃)	0.2	200	〃	L		○				4-1A		a	250-ACと連動，手元開閉器取付
		304-VFU	給気ユニット (ソフトX線室)	0.2	〃	〃	L	○	○				2-1aA		a	手元開閉器取付
		304-FEX	排気ファン (〃)	0.2	〃	〃	L		○				3A		a	304-VFUと連動，手元開閉器取付
		306-VFU	給気ユニット (EV(1)機械室)	0.75	〃	〃	L		○				3A		a	サーモスタット(本工事)による自動発停，手元開閉器取付
		306-FEX	排気ファン (〃)	0.4	〃	〃	L		○				3A		a	306-VFUと連動，手元開閉器取付
		SS	シャッター	0.75x2	〃	〃							電源送り		a	
		ES	エスカレーター	7.5	〃	2F							〃		d	
		AP-1B	自動制御盤	0.5	1φ200	1F							〃		a'	
			制御電源		1φ200											
M-1d-2	1GB5															PL
(22号図)		406-FSE	排煙ファン (本館東系統)	30.0	200	2F	Y	○	○	○	○		2-1aA		fh	手元開閉器取付
			制御電源		1φ200											

職工			
検工			
監理			
施工			

滋賀県土木部建築課				
課長	課長補佐	課員		担当者

日建設計

'93・3・31

(仮称)琵琶湖博物館新築電気設備工事

動カリスト (3)

電 73-17

NO. Ō - 910257 - B

720×500

1	動力リスト (4)	—

制御盤	幹線名称	機器番号	名称	容量(KW)	電圧(V)	設置階	始動方式	監視盤 操作	監視盤 表示	防災盤 操作	防災盤 表示	主回路	操作・制御方式	操作・制御スイッチ	配線サイズ	備考
M-1e	3B1			18.15												PL
(23号図)		251-AC	空調機 (古文書整理室)	1.5	200	1F	L	○	○				2-1aA		a	手元開閉器，遠方(室内)発停SW取付
		252-AC	〃 (考古・民俗研究室)	1.5	200	〃	L	○	○				2-1aA		a	〃
		253-AC	〃 (修理工作室)	1.5	200	〃	L	○	○				2-1aA		a	〃
		254-AC	〃 (保存科学室)	1.5	200	〃	L	○	○				2-1aA		a	〃
		254-FEX	排気ファン (〃)	1.5	200	〃	L		○				4-1A		a	254-ACと連動
		255-AC	空調機 (客員外来研究室)	1.5	200	〃	L	○	○				2-1aA		a	手元開閉器，遠方(室内)発停SW取付
		256-AC	〃 (歴史・民俗研究室)	1.5	200	〃	L	○	○				2-1aA		a	〃
		257-AC	〃 (社会科学研究室)	1.5	200	〃	L	○	○				2-1aA		a	〃
		258-AC	〃 (共同利用研究室)	1.5	200	〃	L	○	○				2-1aA		a	〃
		259-AC	〃 (地学標本製作室)	1.5	200	〃	L	○	○				2-1aA		a	〃
		260-AC	〃 (地学研究室)	1.5	200	〃	L	○	○				2-1aA		a	〃
		342-FEX	排気ファン (調査・研究棟1F)	0.4	200	〃	L	○	○				2-1aA		a	251~253，255のいずれかの起動と連動(中監盤制御)
		343-FEX	〃 (調査・研究棟2F)	0.75	200	〃	L	○	○				2-1aA		a	256~260のいずれかの起動と連動(中監盤制御)
		AP-1C	自動制御盤	0.5	1φ200	〃							電源送り		a'	
			制御電源		1φ200	〃										
M-1f	4B1			49.49												PL
(24号図)		230-AC	空調機 (水族管理室)	7.5	200	1F	L	○	○				2-1aA		d	
		〃	〃 加湿器	0.2	1φ200	〃							電源送り		a'	
		242-AC	〃 (体験学習室)	1.5	200	〃	L	○	○				2-1aA		a	手元開閉器取付
					1φ											
		242-FEX	排気ファン (〃)	0.2	200	〃	L		○				4-1A		a	242-AC と連動，手元開閉器取付
		311-VFU	給気ユニット (水族バックヤード系統)	1.5	200	〃	L	○	○				2-1aA		a	手元開閉器取付
		311-FEX	排気ファン (〃)	1.5	〃	〃	L		○				3A		a	311-VFUと連動，手元開閉器取付
		312-VFU	給気ユニット (キーパスペース(1))	7.5	〃	〃	L	○	○				2-1aA		d	手元開閉器取付
		312-FEX	排気ファン (〃)	5.5	〃	〃	L		○				3A		c	312-VFUと連動，手元開閉器取付
		313-VFU	給気ユニット (キーパスペース(3))	5.5	〃	〃	L	○	○				2-1aA		c	手元開閉器取付
		322-FEX	排気ファン (水族展示系統)	0.4	〃	〃	L	○	○				2-1aA		a	
		327-FEX	〃 (〃)	0.75	〃	〃	L	○	○				〃		a	
		336-FEX	〃 (1F WC (2))	0.4	〃	〃	L	○	○				〃		a	
		375-FEX	〃 (水族魚病管理室)	0.75	〃	〃	L		○				2-1A		a	自動制御盤による発停
		287-PAC	ユニットクーラー (冷蔵鋼倉庫)	3.7	200	〃						Ⓔ	電源送り		ⓑ	手元開閉器取付
		〃	〃 (〃)	5.84	1φ100	〃						Ⓔ	〃		c'	ダウントランス組込 〃
		524-EH	電気温水器 (水質魚病管理室)	3.0	200	〃						Ⓔ	〃		b	手元 ⊂⊃ 3P 30A E付(防水)コンセント取付
		524-EH	〃 (水族管理室)	3.0	〃	〃						Ⓔ	〃		b	〃
													〃		a	
		SS	シャッター	0.75	〃	〃										
M-1f	2GBB1			26.0												
(24号図)		681-FWU	雨水ろ過装置	5.5	200	1F			○			Ⓔ	電源送り		ⓔ+Ⓐ	手元開閉器取付，故障表示
		691-PWW	雑用水供給ポンプ (博物館)	15.0	〃	〃			○			Ⓔ	〃		ⓕ+Ⓐ	〃
		692-PWW	雑用水供給ポンプ (UNEP)	5.5	〃	〃			○			Ⓔ	〃		ⓖ+Ⓐ	〃
		655-TW	雨水処理槽						○x2				AB	G5	Ⓐ	満減水警報(LF4)
M-1f	2GBB1			10.6												PL
(24号図)		310-VFU	給気ユニット (電気室(2))	3.7	200	1F	L	○	○				2-1aA		d	
		310-FEX	排気ファン (〃)	1.5	〃	〃	L		○				3A		a	310-VFUと連動
		549-PD	湧水ポンプ No.6	2.2	〃	〃	L		○			Ⓔ	10AB	G2	ⓐ	
		549-PD	〃	2.2	〃	〃	L		○			Ⓔ			ⓐ	
		539-TD	湧水槽 No.6						○				AB	G2	ⓗ	満水警報(LF4)
		AP-1D,G	自動制御盤	0.5x2	1φ200	〃							電源送り		a'	
			制御電源		1φ200	〃										

制御盤	幹線名称	機器番号	名称	容量(KW)	電圧(V)	設置階	始動方式	監視盤 操作	監視盤 表示	防災盤 操作	防災盤 表示	主回路	操作・制御方式	操作・制御スイッチ	配線サイズ	備考
M-1g	4B2			18.1												PL
(24号図)		239-AC	空調機 (すくなくなった魚たち系統)	2.2	200	1F	L	○	○				2-1aA		a	手元開閉器取付
		240-AC	〃 (世界の湖の魚たち系統)	3.7	200	〃	L	○	○				2-1aA		b	
		241-AC	〃 (古代魚系統)	3.7	200	〃	L	○	○				2-1aA		b	
		316-VFU	給気ユニット (キーパスペース(2)，(10))	5.5	200	〃	L	○	○				2-1aA		c	手元開閉器取付
		316-FEX	排気ファン (〃)	2.2	〃	〃	L		○				3A		a	316-VFUと連動
		326-FEX	排気ファン (水族展示系統)	0.4	〃	〃	L	○	○				2-1aA		a	手元開閉器取付
		SS	シャッター	0.4	〃	〃							電源送り		a	
			制御電源		1φ200	〃										
M-1h	4B3			24.52												PL
(24号図)		204-AC	空調機 (常設展示Cブロローグ)	11.0	200	〃	Y	○	○				2-1aA		e	
		〃	〃 加湿器	0.12	1φ200	〃							電源送り		a'	
		204-FEX	排気ファン (〃)	3.7	200	〃	L		○				4-1A		b	204-ACと連動，手元開閉器取付
		234-AC	空調機 (琵琶湖の主系統)	1.5	200	1F	L	○	○				2-1aA		a	手元開閉器取付
		243-AC	〃 (世界の湖沼系統)	5.5	200	〃	L	○	○				2-1aA		c	
		243-FEX	排気ファン (世界の湖沼系統)	0.4	〃	〃	L		○				4-1A		a	243-AC と連動
		307-VFU	給気ユニット (EV(2)機械室)	0.75	200	〃	L		○				3A		a	手元開閉器取付，サーモスタット(本工事)による自動発停
		307-FEX	排気ファン (〃)	0.4	〃	〃	L		○				3A		a	手元開閉器取付，307-VFUと連動
		338-FEX	排気ファン (1F客用WC(4))	0.75	〃	〃	L	○	○				2-1aA		a	
		SS	シャッター	0.4	〃	〃							電源送り		a	
M-1h	2GBB1			4.4												PL
(24号図)		564-PD	湧水ポンプ No.7	2.2	200	1F			○			Ⓔ	10AB	G2	ⓐ	
		〃	〃	2.2	〃	〃			○			Ⓔ			ⓐ	
		554-TD	湧水槽 No.7						○				AB	G2	ⓗ	満水警報(LF4)

設工			
受工			
監理			
施工			

滋賀県土木部建築課				
課長	課長補佐	課員		担当者

日建設計

'93・3・31

(仮称)琵琶湖博物館新築電気設備工事

動力リスト (4)

電 73-18

NO. ō - 910257 - B

720×500

1	動力リスト (5)	—

制御盤	幹線名称	機器番号	名称	容量 (KW)	電圧 (V)	設置階	始動方式	監視盤 操作	監視盤 表示	防災盤 操作	防災盤 表示	主回路	操作・制御方式	操作・制御スイッチ	配線サイズ	備考
M-1i	4B3			14.8												PL
(24号図)		231-AC	空調機 (内湖・よし原系統)	5.5	200	1F	L	○	○				2-1aA		c	
		233-AC	〃 (琵琶湖の主系統)	1.5	200	〃	L	○	○				2-1aA		a	
		244-AC	〃 (企画展示室)	2.2	200	〃	L	○	○				2-1aA		a	手元開閉器取付
		244-FEX	排気ファン (〃)	0.4	200	〃	L		○				4-1A		a	244-ACと連動
		313-FEX	排気ファン (キーパースペース(3))	3.7	200	〃	L		○				3A		b	313-VFU と連動(M-1f)
		344-FEX	排気ファン (休憩コーナー)	0.75	200	〃	L	○	○				2-1aA		a	手元開閉器取付
		SS	シャッター	0.75	〃	2F							電源送り		a	
M-1i	2GB8			4.9												PL
(24号図)		565-PD	湧水ポンプ No.8	2.2	200	1F	L		○			Ⓔ	10AB	G2	ⓐ	
		〃	〃	2.2	〃	〃	〃		○			Ⓔ			ⓐ	
		555-TD	湧水槽 No.8						○				AB	G2	ⓗ	満水警報(LF4)
		AP-1E	自動制御盤	0.5	1φ200								電源送り		a'	
			制御電源		1φ200	〃										
M-1j	4B2			27.2												PL
(24号図)		232-AC	空調機 (トンネル水槽系統)	5.5	200	1F	L	○	○				2-1aA		c	手元開閉器取付
		235-AC	〃 (琵琶湖の生き物系統)	5.5	200	〃	L	○	○				2-1aA		c	
		236-AC	〃 (平野部系統)	5.5	200	〃	L	○	○				2-1aA		c	手元開閉器取付
		314-VFU	給気ユニット (キーパースペース(4))	5.5	200	〃	L	○	○				2-1aA		c	
		314-FEX	排気ファン (〃)	3.7	〃	〃	L		○				3A		b	314-VFU と連動
		321-FEX	排気ファン (水族展示系統)	0.75	〃	〃	L	○	○				2-1aA		a	
		SS	シャッター	0.75	〃	2F							電源送り		a	
M-1j	2GB8			4.4												PL
(24号図)		563-PD	湧水ポンプ No.9	2.2	200	1F	L		○			Ⓔ	10AB	G2	ⓐ	
		〃	〃	2.2	〃	〃	〃		○			Ⓔ			ⓐ	
		553-TD	湧水槽 No.9						○				AB	G2	ⓗ	満水警報(LF4)
			制御電源		1φ200	〃										
M-1k-1	4B4			53.09												PL
(24号図)		203-AC	空調機 (常設展示室C)	18.5	200	1F	Y	○	○				2-1aA		g	
		〃	〃 加湿器	0.24	1φ200	〃							電源送り		a'	
		203-FR	レターンファン (〃)	15.0	200	〃	Y		○				2-1aA		f	203-ACと連動
		237-AC	空調機 (河川中流部系統)	3.7	200	〃	L	○	○				4-1A		b	
		238-AC	〃 (河川上流部系統)	5.5	200	〃	L	○	○				2-1aA		c	
		323-FEX	排気ファン (水族展示系統)	0.4	200	〃	L	○	○				2-1aA		a	
		324-FEX	〃 (〃)	0.4	〃	〃	L	○	○				〃		a	
		325-FEX	〃 (〃)	0.4	〃	〃	L	○	○				〃		a	
		337-FEX	〃 (1F客用WC (5))	0.75	〃	〃	L	○	○				〃		a	
		315-VFU	給気ユニット (キーパースペース(5,7,8,9))	5.5	〃	〃	L	○	○				2-1aA		c	手元開閉器取付
		315-FEX	排気ファン (〃)	2.2	〃	〃	L		○				3A		a	315-VFU と連動
		AP-1F	自動制御盤	0.5	1φ200								電源送り		a'	
			制御電源		1φ200											
M-1k-2	2GB2															PL
(24号図)		407-FSE	排煙ファン (水族館系統)	22.0	200	2F	Y	○	○	○	○		2-1aA		fg	手元開閉器取付
			制御電源		1φ200											

制御盤	幹線名称	機器番号	名称	容量 (KW)	電圧 (V)・	設置階	始動方式	監視盤 操作	監視盤 表示	防災盤 操作	防災盤 表示	主回路	操作・制御方式	操作・制御スイッチ	配線サイズ	備考
M-2a-1	1B1			6.0												PL
(25号図)		332-FEX	排気ファン (2F客用WC (1))	0.4	200	2F	L	○	○				2-1aA		a	
		332-FEX	排気ファン (〃)	0.4	200	2F	L	○	○				2-1aA		a	
		SS	シャッター	0.75x2	200	〃							電源送り		a	
		SS	〃	0.75x2	〃	〃							電源送り		a	
			B展示室動力機器 (マルチ映像BOX用)	2.2	〃	〃							電源送り		a	手元開閉器取付
M-2a-2	1GB7			44.0												PL
(25号図)		401-FSE	排煙ファン (A展示室系統)	22.0	200	2F上部	Y	○	○	○	○		2-1aA		fg	手元開閉器取付
		402-FSE	〃 (B展示室系統)	22.0	〃	〃	Y	○	○	○	○		2-1aA		fg	手元開閉器取付
			制御電源		1φ200											

720×500

1	動力リスト (6)	—

制御盤	幹線名称	機器番号	名称	容量 (KW)	電圧 (V)	設置階	始動方式	監視盤 操作	監視盤 表示	防災盤 操作	防災盤 表示	主回路	操作・制御方式	操作・制御スイッチ	配線サイズ	備考
M-Ra	3B1			15.0												PL (屋外型)
(26号図)		261-FEX	排気ファン (化学分析室)	1.5	200	RF	L		○	○		Ⓔ	4-1A		ⓐ	261-AC と連動 (M-2b)
		262-FEX	〃 (機器分析室)	0.75	〃	〃	〃		○	○		Ⓔ	〃		ⓐ	262-AC と連動 (M-2b)
		263-FEX	〃 (分類研究室 (1))	0.75	〃	〃	〃		○	○		Ⓔ	〃		ⓐ	263-AC と連動 (M-2b)
		264-FEX	〃 (分類研究室 (2))	1.5	〃	〃	〃		○	○		Ⓔ	〃		ⓐ	264-AC と連動 (M-2b)
		265-FEX	〃 (薬品原材料庫)	0.75	〃	〃	〃		○	○		Ⓔ	〃		ⓐ	265-AC と連動 (M-2b)
		266-FEX	〃 (無菌操作室)	0.2	〃	〃	〃		○	○		Ⓔ	〃		ⓐ	266-AC と連動 (M-2b)
		267-FEX	〃 (人工環境室)	0.4	〃	〃	〃		○	○		Ⓔ	〃		ⓐ	267-AC と連動 (M-2b)
		268-FEX	〃 (物理化学研究室)	0.75	〃	〃	〃		○	○		Ⓔ	〃		ⓐ	268-AC と連動 (M-2b)
		269-FEX	〃 (植物標本製作室)	0.4	〃	〃	〃		○	○		Ⓔ	〃		ⓐ	269-AC と連動 (M-2b)
		270-FEX	〃 (陸域生態研究室)	0.4	〃	〃	〃		○	○		Ⓔ	〃		ⓐ	270-AC と連動 (M-2b)
		470-FEX	〃 (〃)	0.4	〃	〃	〃		○	○		Ⓔ	〃		ⓐ	〃 (M-2b)
		271-FEX	〃 (水域生態研究室)	0.4	〃	〃	〃		○	○		Ⓔ	〃		ⓐ	271-AC と連動 (M-2b)
		471-FEX	〃 (〃)	0.4	〃	〃	〃		○	○		Ⓔ	〃		ⓐ	〃 (M-2b)
		273-FEX	〃 (動物標本製作室)	0.4	〃	〃	〃		○	○		Ⓔ	4-1A		ⓐ	273-AC と連動 (M-B1c)
		221-FEX	〃 (液浸標本収蔵庫)	0.75	〃	〃	〃		○	○		Ⓔ	4-1A		ⓐ	221-AC と連動 (M-B1f)
		381-FEX	排気ファン (動物標本製作室)	0.75	200	RF	L		○	○		Ⓔ	3A		ⓐ	381-DF と連動 (LS-B1a)
		382-FEX	〃 (保存化学室)	0.75	〃	〃	〃		○	○		Ⓔ	〃		ⓐ	382-DF と連動 (LS-1e)
		383-FEX	〃 (地学標本製作室)	0.75	〃	〃	〃		○	○		Ⓔ	〃		ⓐ	383-DF と連動 (LS-1l)
		384-FEX	〃 (化学分析室)	0.75	〃	〃	〃		○	○		Ⓔ	〃		ⓐ	384-DF と連動 (LS-2b)
		385-FEX	〃 (機器分析室)	0.75	〃	〃	〃		○	○		Ⓔ	〃		ⓐ	385-DF と連動 (LS-2c)
		386-FEX	〃 (分類研究室)	0.75	〃	〃	〃		○	○		Ⓔ	〃		ⓐ	386-DF と連動 (LS-2d)
		387-FEX	〃 (水域生態研究室)	0.75	〃	〃	〃		○	○		Ⓔ	〃		ⓐ	387-DF と連動 (LS-2m)
		522-TEX	膨張水槽			〃			○x2					G5	㋑	満・減水警報 (LF4)

1	地下1階平面図	1/200

720×500

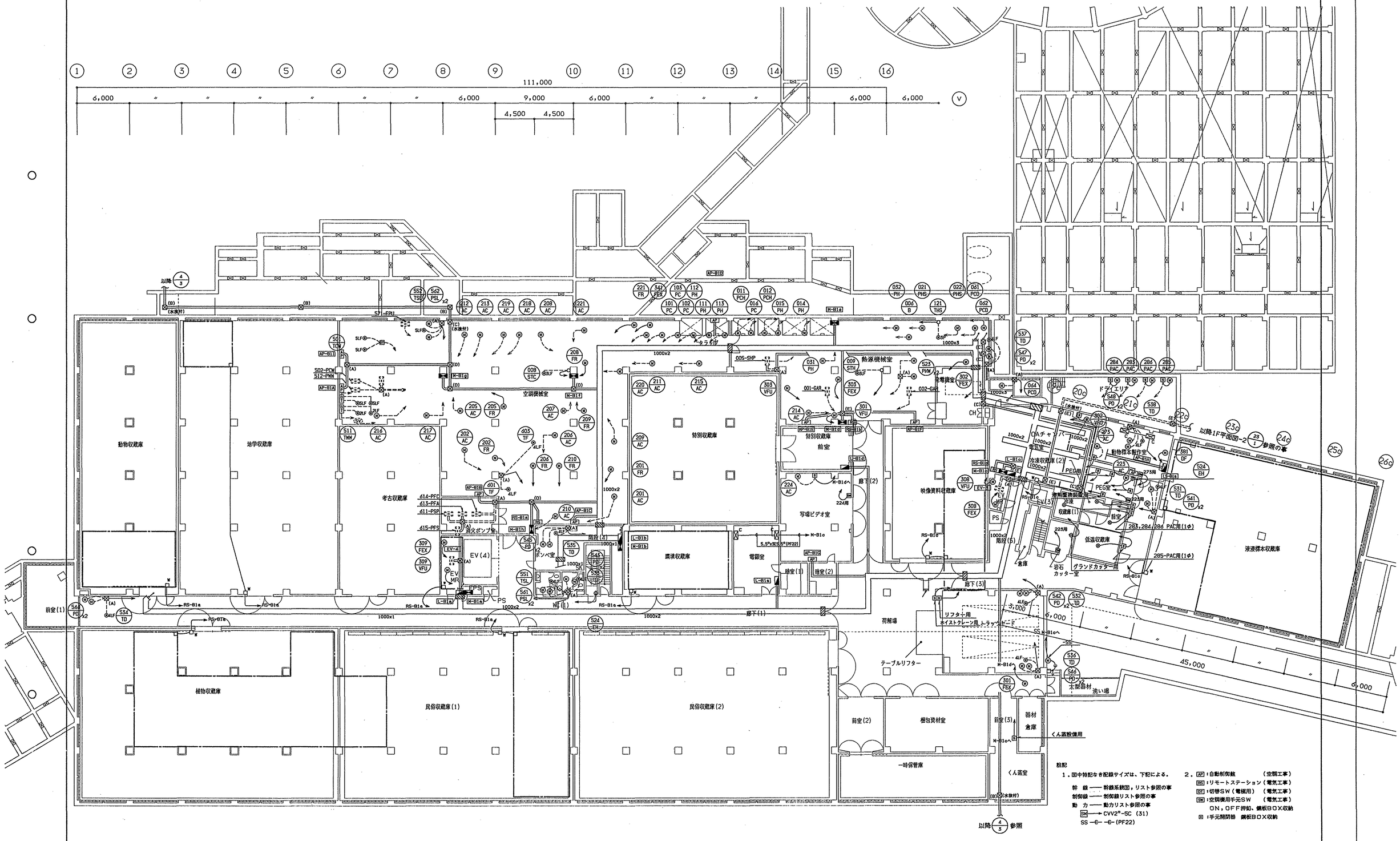

註記(1)漏水検知器仕様は下記による。

□W 検知器(1L用)

電源	AC100V 60Hz	外被	透明ビニール
検知部	500kΩ～100kΩ可変	心線	ステンレス線 0.3φx12本撚り
電極間開放電圧	MAX 12V	ステンレス	SUS27
総給電流	6mA	ステッカーベース	ステンレス
移報接点	無電圧A接点		

--- 検知帯

註記

1．図中特記なき配線サイズは、下記による。

幹線 —— 幹線系統図，リスト参照の事
制御線 —— 制御線リスト参照の事
動力 —— 動力リスト参照の事
SM ——→ CVV2°-SC (31)
SS —C— —C— (PF22)

2．AP：自動制御盤 (空調工事)
RS：リモートステーション (電気工事)
DT：切替SW (電極用) (電気工事)
SM：空調機用手元SW (電気工事)
ON，OFF押釦、鋼板BOX収納
E：手元開閉器 鋼板BOX収納

監工	検工	監理	施工

滋賀県土木部建築課				
課長	課長補佐	課員	課員	担当者

日建設計

'93・3・31

(仮称)琵琶湖博物館新築電気設備工事

幹線・動力 地下1階平面図

電 73－21

NO. O－910257－B

1	1F平面図-1	1/200

番号	名　称	容　量(KW)	備　考
⑤	冷凍冷蔵庫	3φ200T 0.81KW	4Pコンセント 20A(防水)
⑪	コンベクションオーブン	3φ200T 5.2 KW	4Pコンセント 20A(防水)
㉕	ウォーマーテーブル	3φ200T 4.25KW	4Pコンセント 20A(防水)
㉗	食器洗浄機	3φ200T 6.15KW	4Pコンセント 30A(防水)

（機器は別途工事）

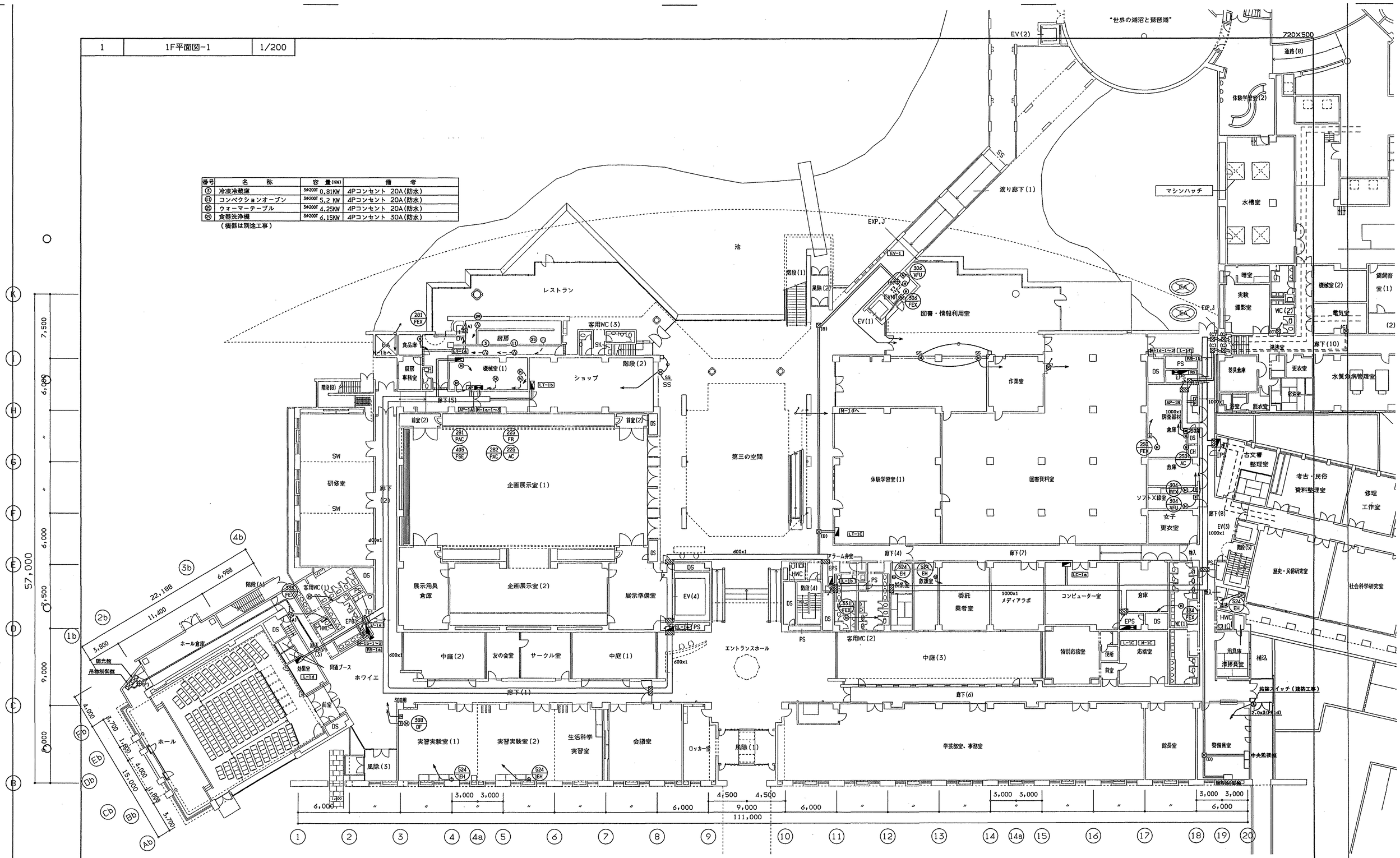

設工			
検工			
監理			
施工			

滋賀県土木部建築課				
課長	課長補佐	課員		担当者

日建設計

'93・3・31

(仮称)琵琶湖博物館新築電気設備工事

幹線・動力　1F平面図-1

電 73-22

NO. 0 - 910257 - B

1	1F平面図-2	1/200

720×500

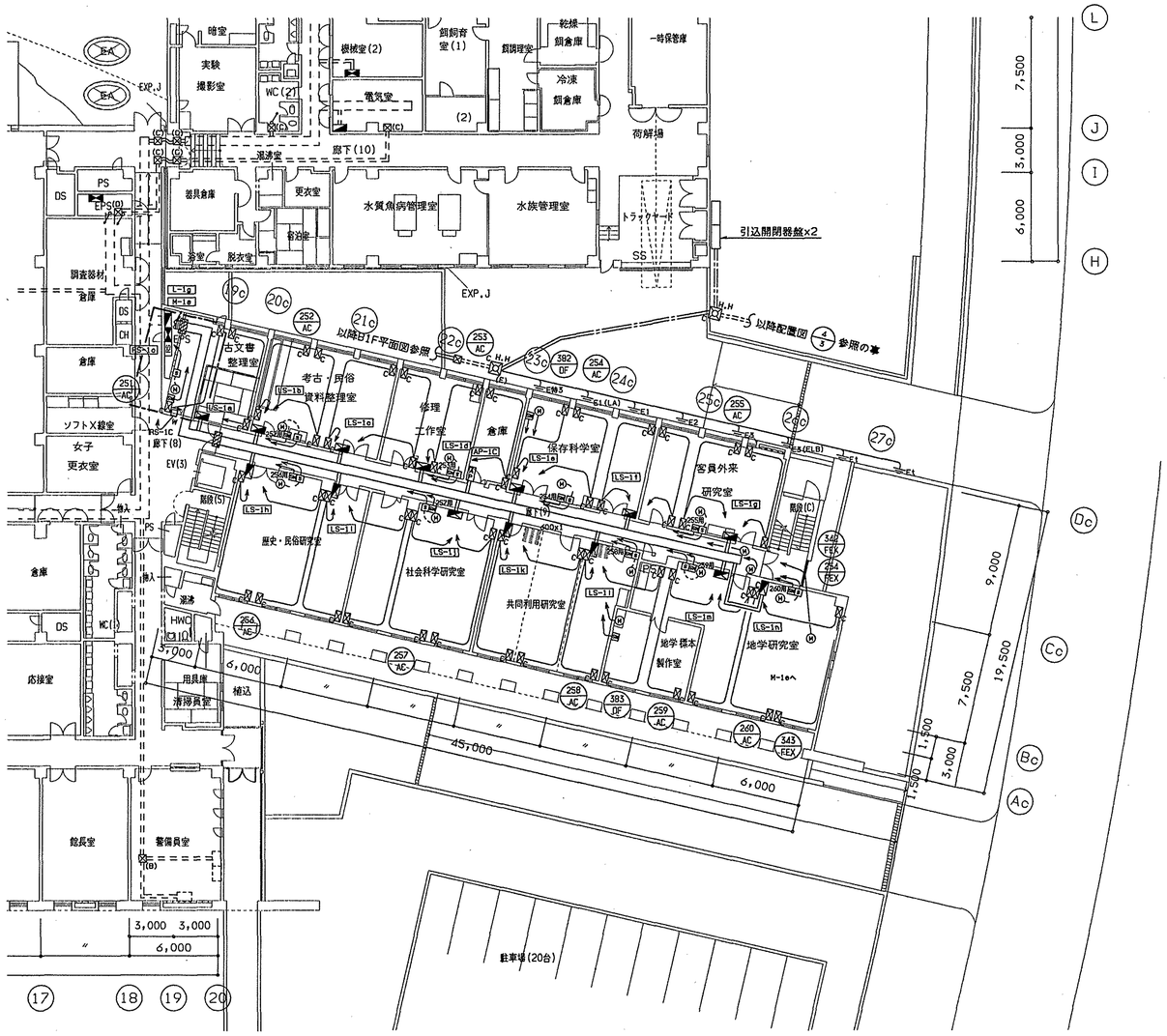

施工			
検工			
監理			
施工			

滋賀県土木部建築課					
課長	課長補佐	課員			担当者

日建設計

'93・3・31

(仮称)琵琶湖博物館新築電気設備工事

幹線・動力　1F平面図-2

電 73-23

NO. 0 - 910257 - B

1	1F平面図-3	1/200

720×500

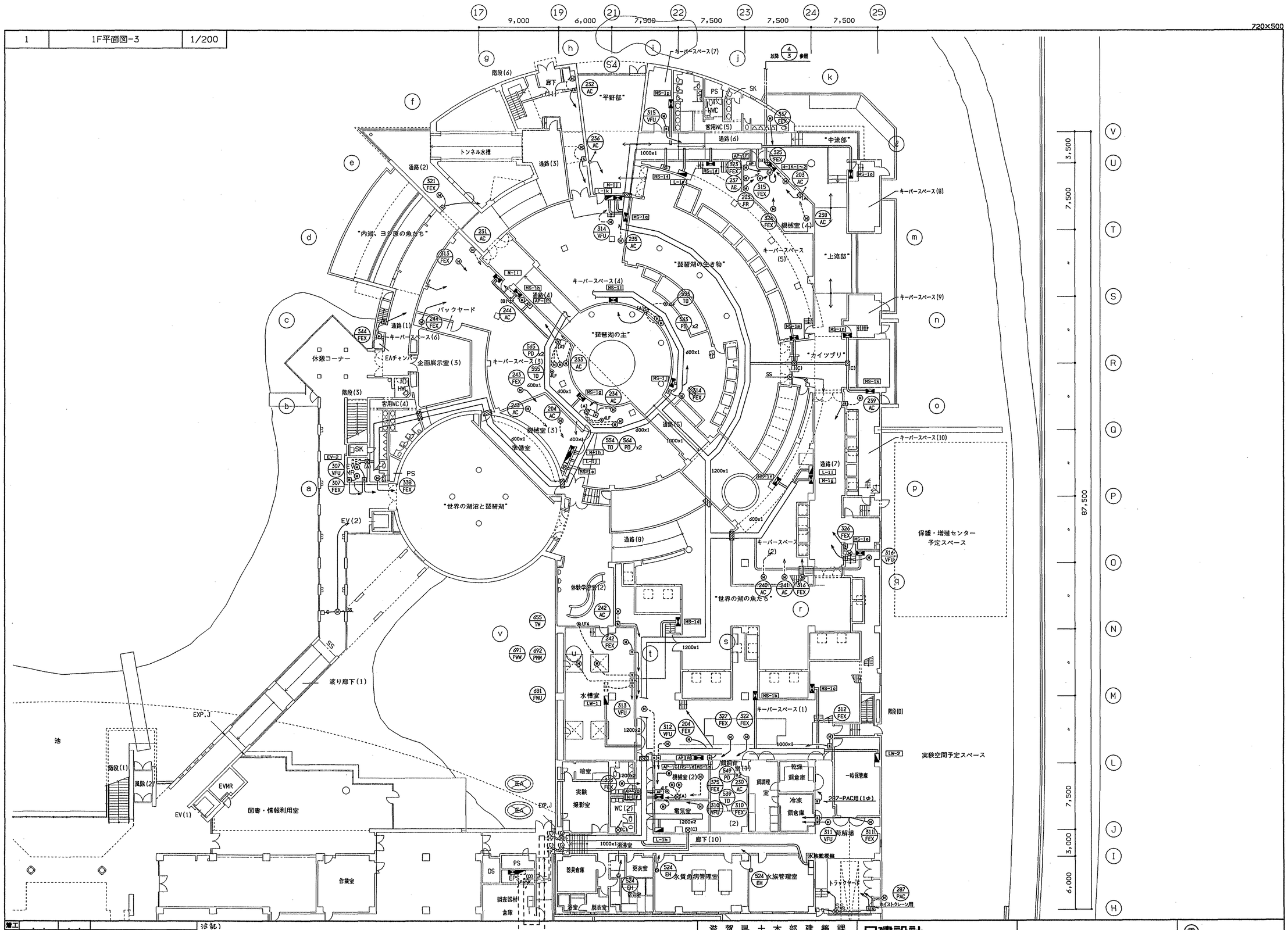

管工			
建工			
監理			
施工			

注記)
・図中動力盤(MS-○○)は別途飼育設備工事とする。

滋賀県土木部建築課				
課長	課長補佐	課員		担当者

日建設計

'93・3・31

(仮称)琵琶湖博物館新築電気設備工事

幹線・動力 1F平面図-3

電 73-24

NO. 0 - 910257 - B

1	2F平面図-1	1/200

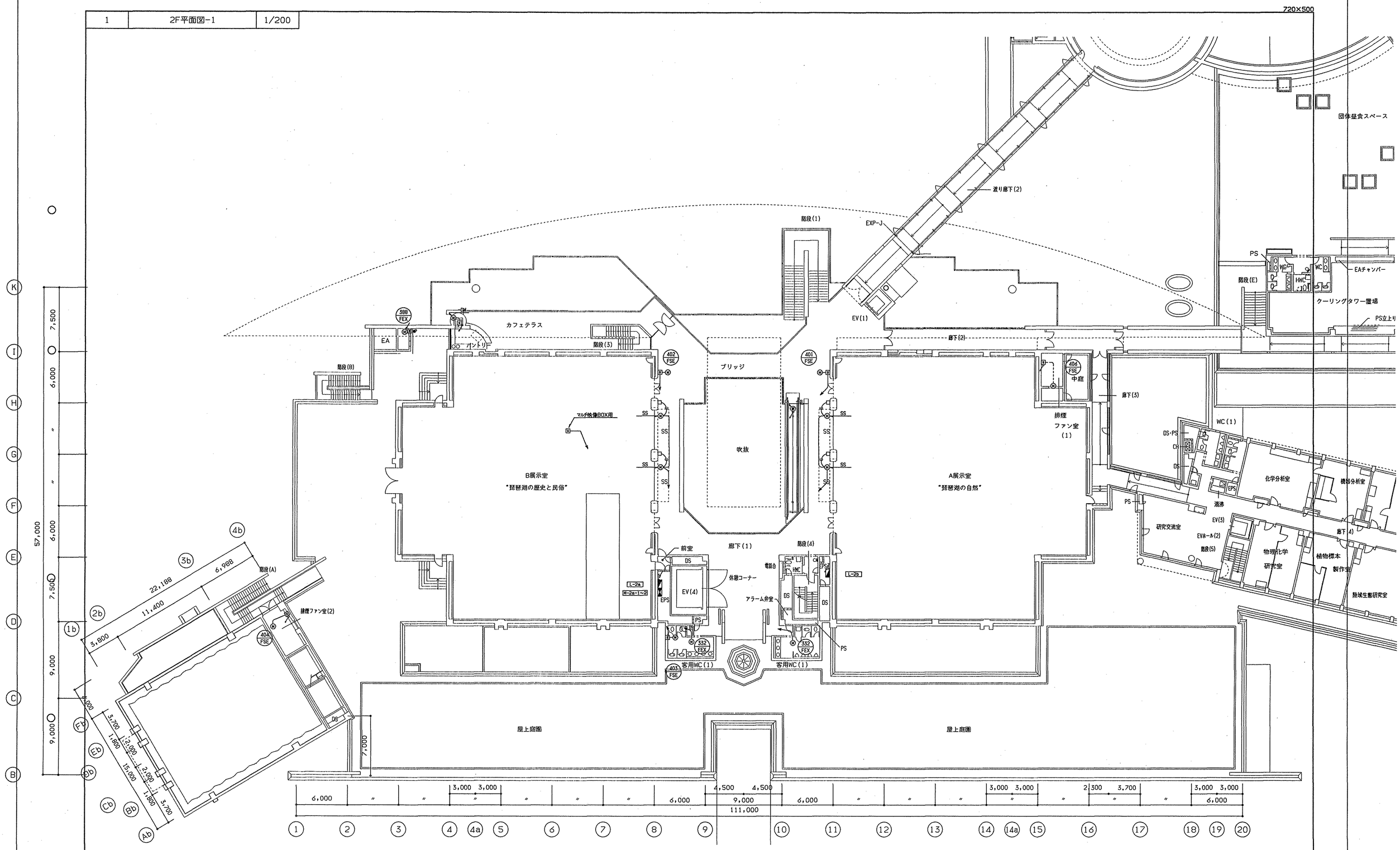

建工			
設工			
監理			
施工			

滋賀県土木部建築課			
課長	課長補佐	課員	担当者

日建設計

'93・3・31

(仮称)琵琶湖博物館新築電気設備工事

幹線・動力 2F平面図-1

電 73-25

NO. 0 - 910257 - B

1	2F平面図-2	1/200

720×500

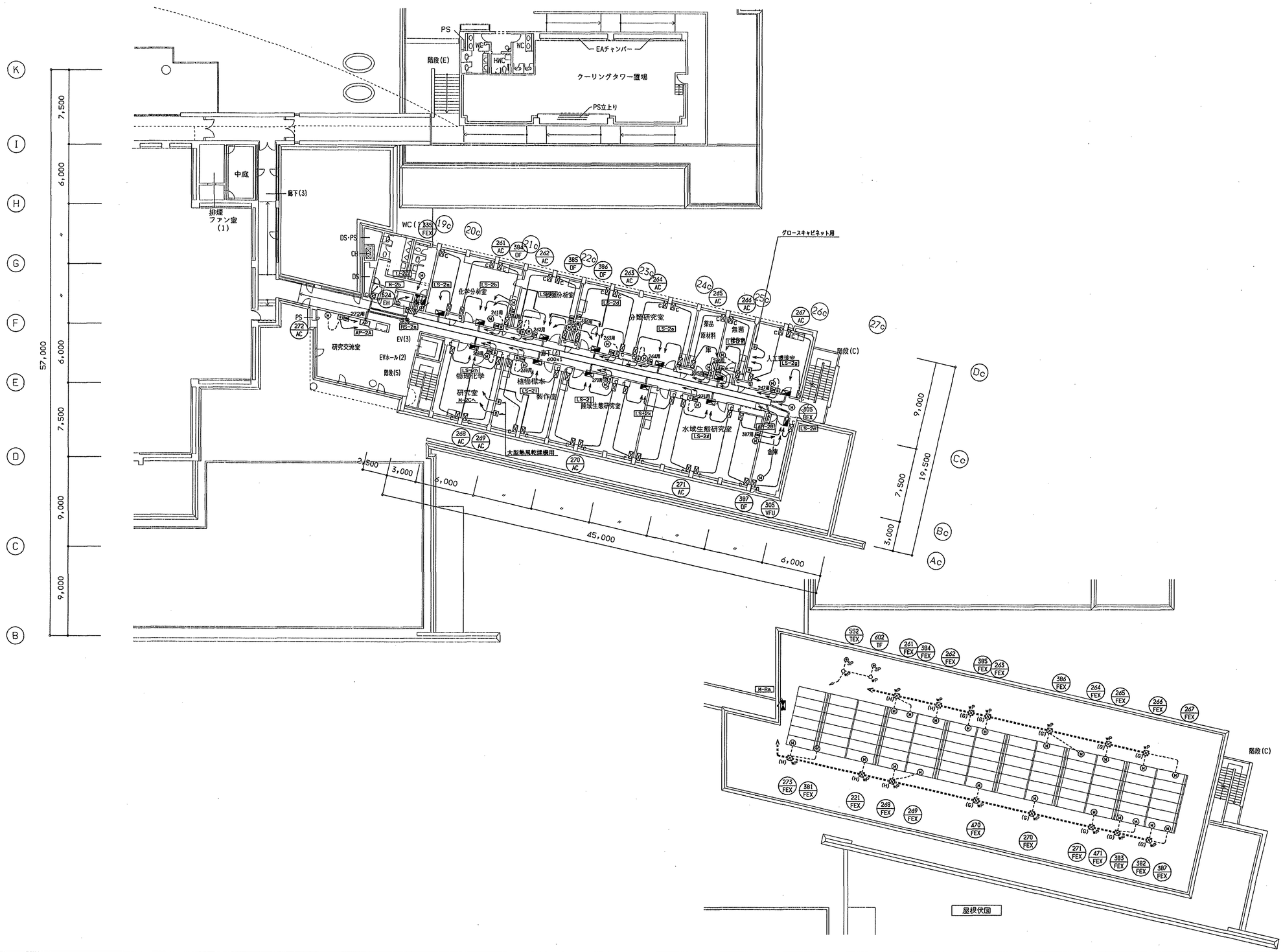

着工			
竣工			
監理			
施工			

滋賀県土木部建築課				
課長	課長補佐	課員		担当者

日建設計

'93·3·31

(仮称)琵琶湖博物館新築電気設備工事

幹線・動力 2F平面図-2

電 73-26

NO. 0 - 910257 - B

1	2F平面図-3	1/200

720×500

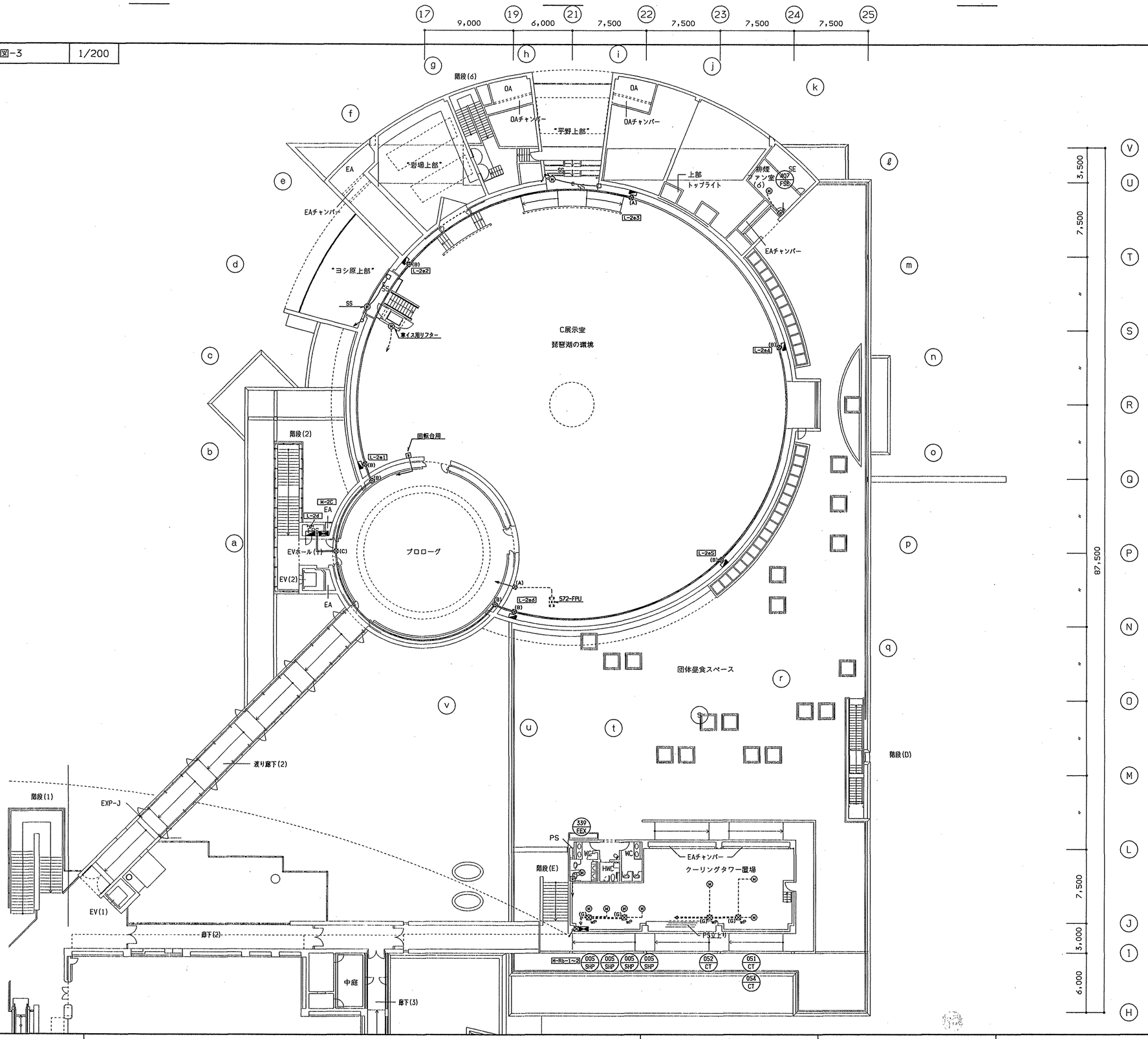

施工			
監理			
施工			

滋賀県土木部建築課

課長	課長補佐	課員	担当者

日建設計

'93・3・31

(仮称)琵琶湖博物館新築電気設備工事

幹線・動力　2F平面図-3

電 73-27

NO. 0 - 910257 - B

1	地下1階平面図	1/200

720×500

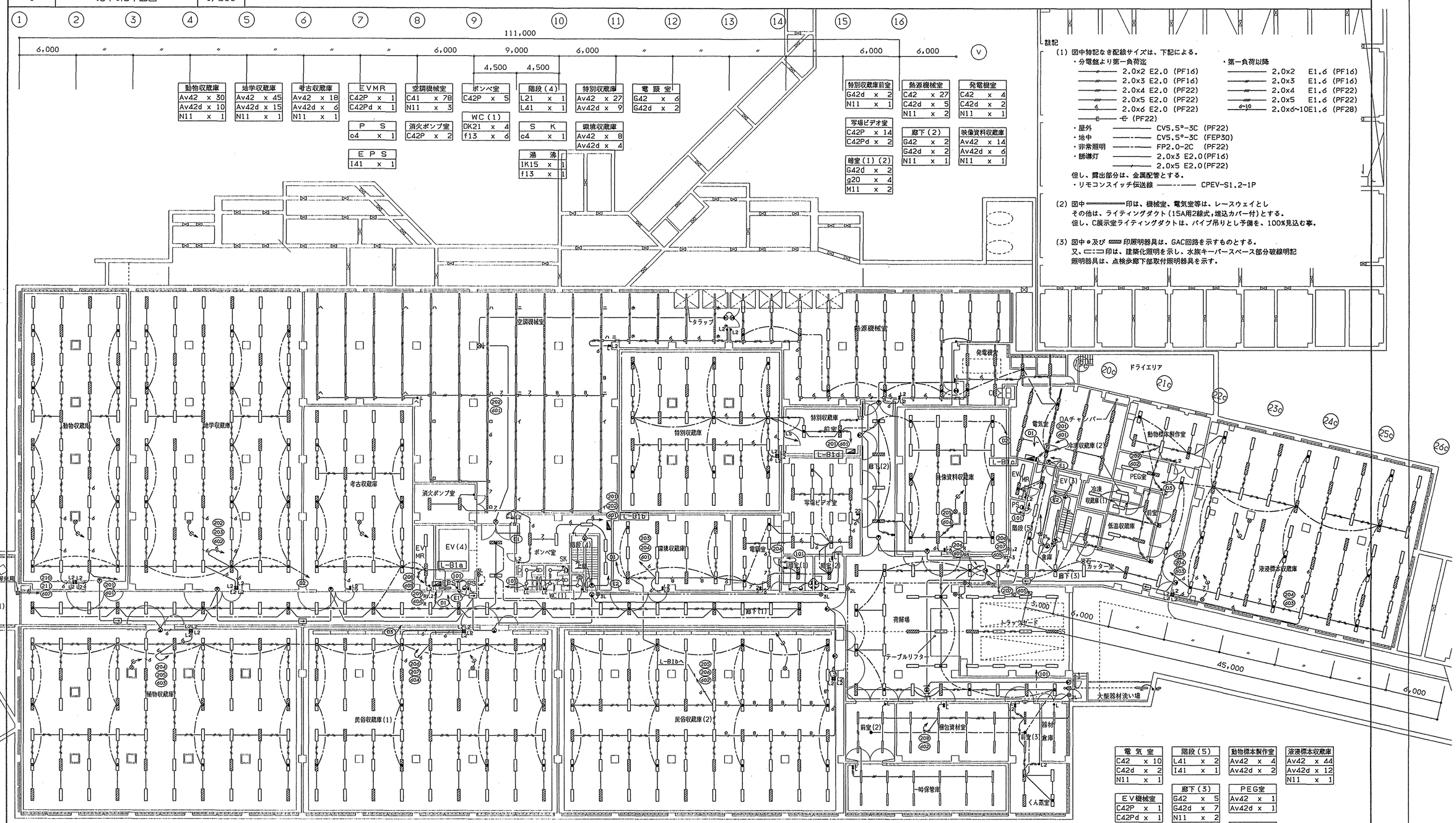

註記

(1) 図中特記なき配線サイズは、下記による。

・分電盤より第一負荷迄
- 2.0×2 E2.0 (PF16)
- 2.0×3 E2.0 (PF16)
- 2.0×4 E2.0 (PF22)
- 2.0×5 E2.0 (PF22)
- 2.0×6 E2.0 (PF22)
- C (PF22)

・第一負荷以降
- 2.0×2 E1.6 (PF16)
- 2.0×3 E1.6 (PF16)
- 2.0×4 E1.6 (PF22)
- 2.0×5 E1.6 (PF22)
- 2.0×6~10 E1.6 (PF28)

・屋外 CV5.5°-3C (PF22)
・地中 CV5.5°-3C (FEP30)
・非常照明 FP2.0-2C (PF22)
・誘導灯 2.0×3 E2.0(PF16)
2.0×5 E2.0(PF22)

但し、露出部分は、金属配管とする。
・リモコンスイッチ伝送線 CPEV-S1.2-1P

(2) 図中 ━━━ 印は、機械室、電気室等は、レースウェイとし
その他は、ライティングダクト(15A用2線式,埋込カバー付)とする。
但し、C展示室ライティングダクトは、パイプ吊りとし予備を、100%見込む事。

(3) 図中 ⊕ 及び ▨ 印照明器具は、GAC回路を示すものとする。
又、═══ 印は、建築化照明を示し、水族キーパースペース部分破線明記
照明器具は、点検歩廊下部取付照明器具を示す。

電 気 室
C42 x 10
C42d x 2
N11 x 1

EV機械室
C42P x 1
C42Pd x 1

P S
c4 x 1

階段(5)
L41 x 2
I41 x 1

廊下(3)
G42 x 5
G42d x 7
N11 x 2
O11 x 2

動物標本製作室
Av42 x 4
Av42d x 2

PEG室
Av42 x 1
Av42d x 1

冷凍収蔵庫
Av42 x 4

岩石カッター室
G42 x 1
G42d x 1

低温収蔵庫
Av42 x 2

液浸標本収蔵庫
Av42 x 44
Av42d x 12
N11 x 1

植物収蔵庫
Av42 x 48
Av42d x 12
N11 x 1

民俗収蔵庫(1)
Av42 x 42
Av42d x 12
N11 x 1

民俗収蔵庫(2)
Av42 x 48
Av42d x 12
N11 x 1

廊下(1)
G42 x 18
G42d x 12
N11 x 2
O11 x 3
IN15 x 1

荷 解 場
G42 x 10
G42d x 7
C42P x 4
C42Pd x 2
N11 x 1
N11P x 1

トラックヤード
C42P x 12

前室(2)
G41 x 4
e4d x 1

梱包資材室
A41 x 8

一時保管庫
Av41 x 12

前室(3)
G41 x 2
e4d x 1
M11 x 1

くん蒸室
C42P x 2
C42Pd x 2

器材倉庫
A41 x 2

スロープ入口
I41wp x 1

大型器材洗い場
I41wp x 1

設工			
設工			
監理			
施工			

滋賀県土木部建築課			
課長	課長補佐	課員	担当者

日建設計

'93・3・31

(仮称)琵琶湖博物館新築電気設備工事

照明 地下1階平面図

電 73-30

NO. O − 910257 − B

1	1F平面図-1	1/200

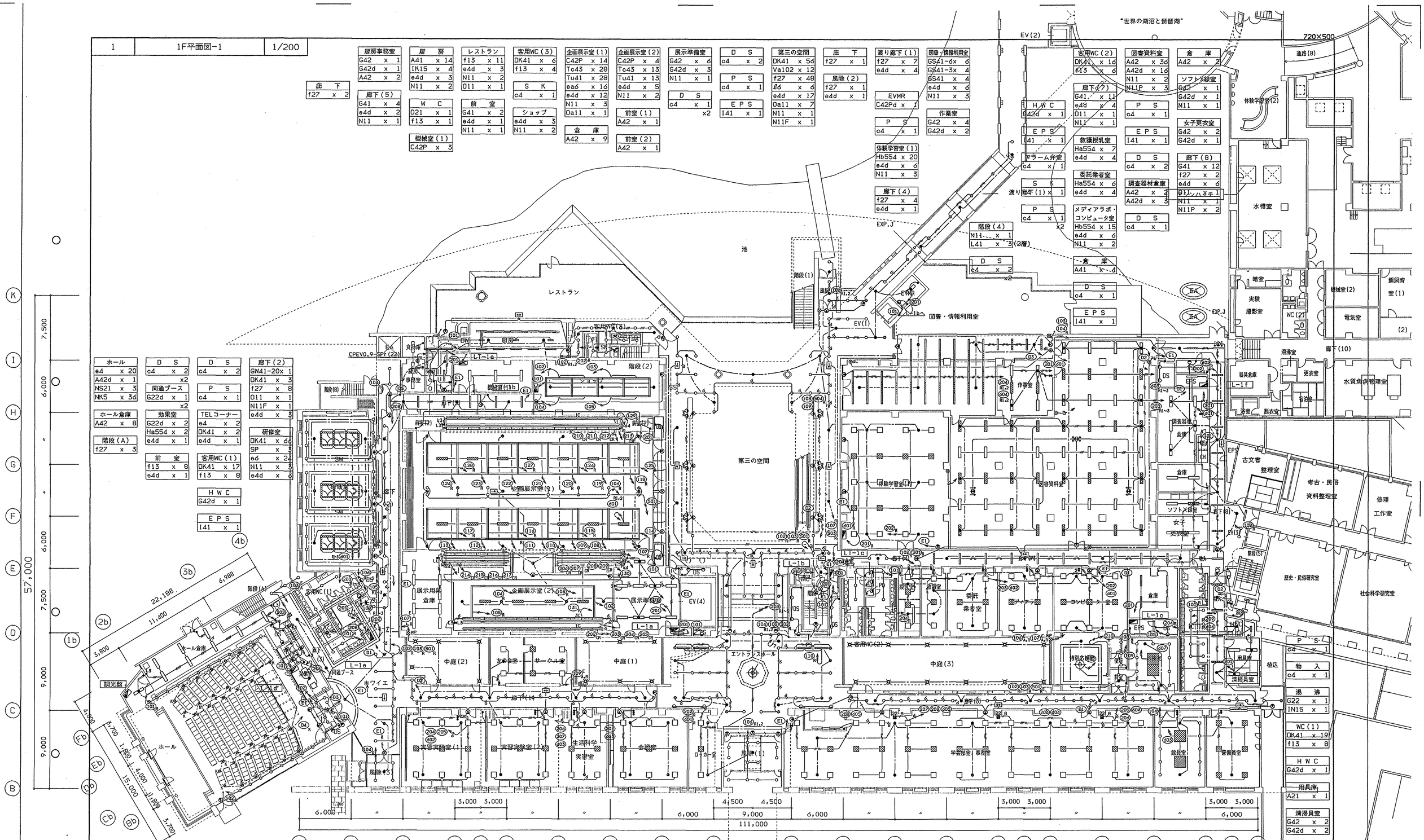

登工		
竣工		
監理		
施工		

滋賀県土木部建築課			
課長	課長補佐	課員	担当者

日建設計

'93・3・31

(仮称)琵琶湖博物館新築電気設備工事

照明 1F平面図-1

電 73-31

NO. Ō - 910257 - B

1	1F平面図-2	1/200

720×500

EPS	古文書整理室	考古・民俗資料整理室	修理工作室	倉庫	保存科学室	客員外来研究室	階段(C)
I41 x 1	GS43-2x 1	GS43-3x 3	GS43-3x 2	A43-3 x 1	GS43-3x 3	GS43-3x 3	L41 x 2
	GS43 x 2	e4d x 2	e4d x 1		e4d x 2	e4d x 2	I41 x 1
	Qv25 x 1						
	e4d x 2						

階段(5)	歴史・民俗研究室	社会科学研究室	共同利用研究室	地学標本製作室	地学研究室	廊下	廊下(9)
N11 x 1	GS43-2x 6	GS43-2x 6	GS43-2x 6	GS43-2x 2	GS43-2x 6	f13 x 13	G41 x 13
L41 x 2	e4d x 4	e4d x 4	e4d x 6	e4d x 1	GS43 x 2		e4d x 5
					e4d x 5		O11 x 1
							N11 x 2

替工			
竣工			
監理			
施工			

滋賀県土木部建築課

課長	課長補佐	課員			担当者

日建設計

'93・3・31 賀藤 藤岡 山本 川島

(仮称)琵琶湖博物館新築電気設備工事

照明 1F平面図-2

電 73-32

NO. Ō - 910257 - B

1	1F平面図-3	1/200

720×500

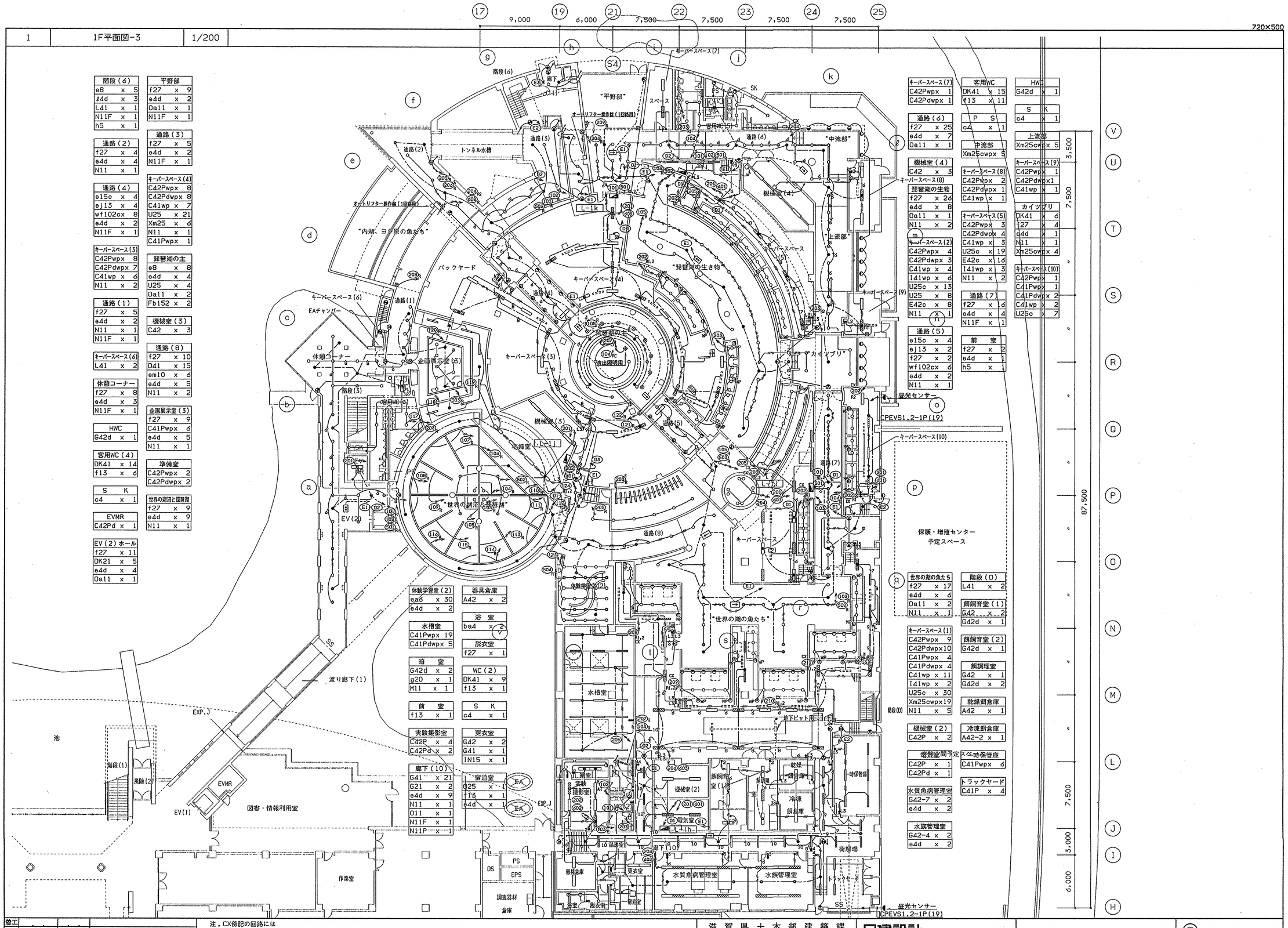

階段(6)	
e8	x 5
ø4d	x 3
L41	x 1
N11F	x 1
h5	x 1

通路(2)	
f27	x 4
e4d	x 4
N11	x 1

通路(4)	
e15c	x 4
ej13	x 4
wf102cx	8
e4d	x 2
N11F	x 1

キーパースペース(3)	
C42Pwpx	8
C42Pdwpx	7
C41wp	x 6
N11	x 2

通路(1)	
f27	x 5
e4d	x 2
N11	x 1
N11F	x 1

キーパースペース(6)	
L41	x 2

休憩コーナー	
f27	x 8
e4d	x 3
N11F	x 1

HWC	
G42d	x 1

容用WC(4)	
DK41	x 14
f13	x 6

S K	
c4	x 1

EVMR	
C42Pd	x 1

EV(2)ホール	
f27	x 11
DK21	x 5
e4d	x 4
Oa11	x 1

平野部	
f27	x 9
e4d	x 2
Oa11	x 1
N11F	x 1

通路(3)	
f27	x 5
e4d	x 2
N11F	x 1

キーパースペース(4)	
C42Pwpx	8
C42Pdwpx	8
C41wp	x 7
U25	x 21
Xm25	x 6
N11	x 1
C41Pwpx	1

琵琶湖の主	
e8	x 8
e4d	x 4
U25	x 4
Oa11	x 2
Fb152	x 2

機械室(3)	
C42	x 3

通路(8)	
f27	x 10
D41	x 15
em10	x 6
e4d	x 5
N11	x 2

企画展示室(3)	
f27	x 9
C41Pwpx	6
e4d	x 5
N11	x 1

準備室	
C42Pwpx	2
C42Pdwpx	2

世界の湖沼と琵琶湖	
f27	x 9
e4d	x 9
N11	x 1

体験学習室(2)	
ea6	x 30
e4d	x 2

器具倉庫	
A42	x 2

浴室	
ba4	x 2

水槽室	
C41Pwpx	19
C41Pdwpx	5

脱衣室	
f27	x 1

暗室	
G42d	x 2
g20	x 1
M11	x 1

WC(2)	
DK41	x 9
f13	x 1

前室	
f13	x 1

S K	
c4	x 1

実験撮影室	
C42P	x 4
C42Pd	x 2

更衣室	
G42	x 2
G41	x 1
IN15	x 1

廊下(10)	
G41	x 21
G21	x 2
e4d	x 9
N11	x 1
O11	x 1
N11F	x 1
N11P	x 1

宿泊室	
O25	x 1
f13	x 1
e4d	x 1

キーパースペース(7)	
C42Pwpx	1
C42Pdwpx	1

通路(6)	
f27	x 25
e4d	x 7
Oa11	x 1

機械室(4)	
C42	x 3

キーパースペース(8)	
C42Pwpx	2
C42Pdwpx	1
C41wp	x 1

琵琶湖の生物	
f27	x 26
e4d	x 8
Oa11	x 1
N11	x 2

キーパースペース(5)	
C42Pwpx	3
C42Pdwpx	4
C41wp	x 3
U25c	x 19
E42c	x 16
I41wp	x 3
N11	x 2

キーパースペース(2)	
C42Pwpx	4
C42Pdwpx	3
C41wp	x 4
I41wp	x 6
U25c	x 13
U25	x 8
E42c	x 8
N11	x 1

通路(5)	
e15c	x 4
ej13	x 2
f27	x 2
wf102cx	6
e4d	x 2
N11	x 1

容用WC	
DK41	x 15
f13	x 11

P S	
c4	x 1

中流部	
Xm25cwpx	5

通路(7)	
f27	x 16
e4d	x 4
N11F	x 1

前室	
f27	x 2
e4d	x 1
h5	x 1

HWC	
G42d	x 1

S K	
c4	x 1

上流部	
Xm25cwpx	5

キーパースペース(9)	
C42Pwpx	1
C42Pdwpx	1
C41wp	x 1

カイツブリ	
DK41	x 6
f27	x 4
e4d	x 1
N11	x 1
Xm25cwpx	4

キーパースペース(10)	
C42Pwpx	1
C41Pwpx	1
C41Pdwpx	2
C41wp	x 2
U25c	x 7

保護・増殖センター予定スペース	
世界の湖の魚たち	
f27	x 17
e4d	x 6
Oa11	x 2
N11	x 1

キーパースペース(1)	
C42Pwpx	9
C42Pdwpx	10
C41Pwpx	4
C41Pdwpx	4
C41wp	x 11
I41wp	x 2
U25c	x 30
Xm25cwpx	19
N11	x 5

機械室(2)	
C42P	x 2

電気室間予定	
C42P	x 1
C42Pd	x 1

水質魚病管理室	
G42-7	x 2
e4d	x 2

水族管理室	
G42-4	x 2
e4d	x 2

階段(D)	
L41	x 2

餌飼育室(1)	
G42	x 2
G42d	x 1

餌飼育室(2)	
G42d	x 1

餌調理室	
G42	x 1
G42d	x 2

乾燥餌倉庫	
A42	x 1

冷凍餌倉庫	
A42-2	x 1

天然時保管庫	
C41Pwpx	6

トラックヤード	
C41P	x 4

注．CX例記の回路には
(L-1h(208~211)
L-1i(202,203))
L-1i(202,205)
昼光センサーによる調光信号線
CPEVO.9-3Pr(PF22)を配線すること。

施工		
監理		
施工		

滋賀県土木部建築課				
課長	課長補佐	課員		担当者

日建設計

'93・3・31

(仮称)琵琶湖博物館新築電気設備工事

照明 1F平面図-3

電 73-33

NO. Ō - 910257 - B

1	2F平面図-1	1/200

720×500

階段(B)	
Wa18	x 4

屋上	
Wa18	x 8

E A	
C4	x 1

B展示室	
e15	x 76
DK41	x 88
Oa11	x 3
N11	x 5
e4d	x 24

カフェテラス	
X15	x 11
e4d	x 6
N11F	x 1

レストラン上部	
SQ	x 1
SQ'	x 1
e8d	x 6

D S	
c4	x 2

前室	
f27	x 1
e4d	x 1

E P S	
I41	x 3

P S	
c4	x 1

客用WC(1)	
DK41	x 14
f13	x 4

休憩コーナー	
DK41	x 5
f27	x 18
e4d	x 2

吹抜	
X15	x 65
e8d	x 10

廊下(1)	
f27	x 42
X15	x 15
ℓ6	x 10
e4d	x 16
Oa11	x 3
N11F	x 1

階段(1)	
va102ex	5
N11F	x 1

階段(4)	
L41	x 3
(2層)	

前室	
f27	x 1
e4d	x 1

H W C	
G42d	x 1

E P S	
I41	x 1

D S	
c4	x 2 x2

アラーム弁室・PS	
c4	x 1

排煙ファン室(1)	
c42	x 2

A展示室	
e15	x 80
DK41	x 68
Oa11	x 3
N11	x 3
e4d	x 23

廊下(2)	
X15	x 12
e4d	x 3
N11	x 3

渡り廊下(2)	
f27	x 3
X15	x 5
e4d	x 1
N11	x 1

D S	
c4	x 1

図書情報利用上部	
SR	x 1
SR'	x 1
e8d	x 5

上部排煙ファン室	
I41	x 1

上部排煙ファン室	
I41	x 1

階段(A)	
Wa18	x 5

排煙ファン室(2)	
C42	x 2

ホール	
e25	x 12
vb15	x 22
e10d	x 8

上部排煙ファン室	
I41	x 1

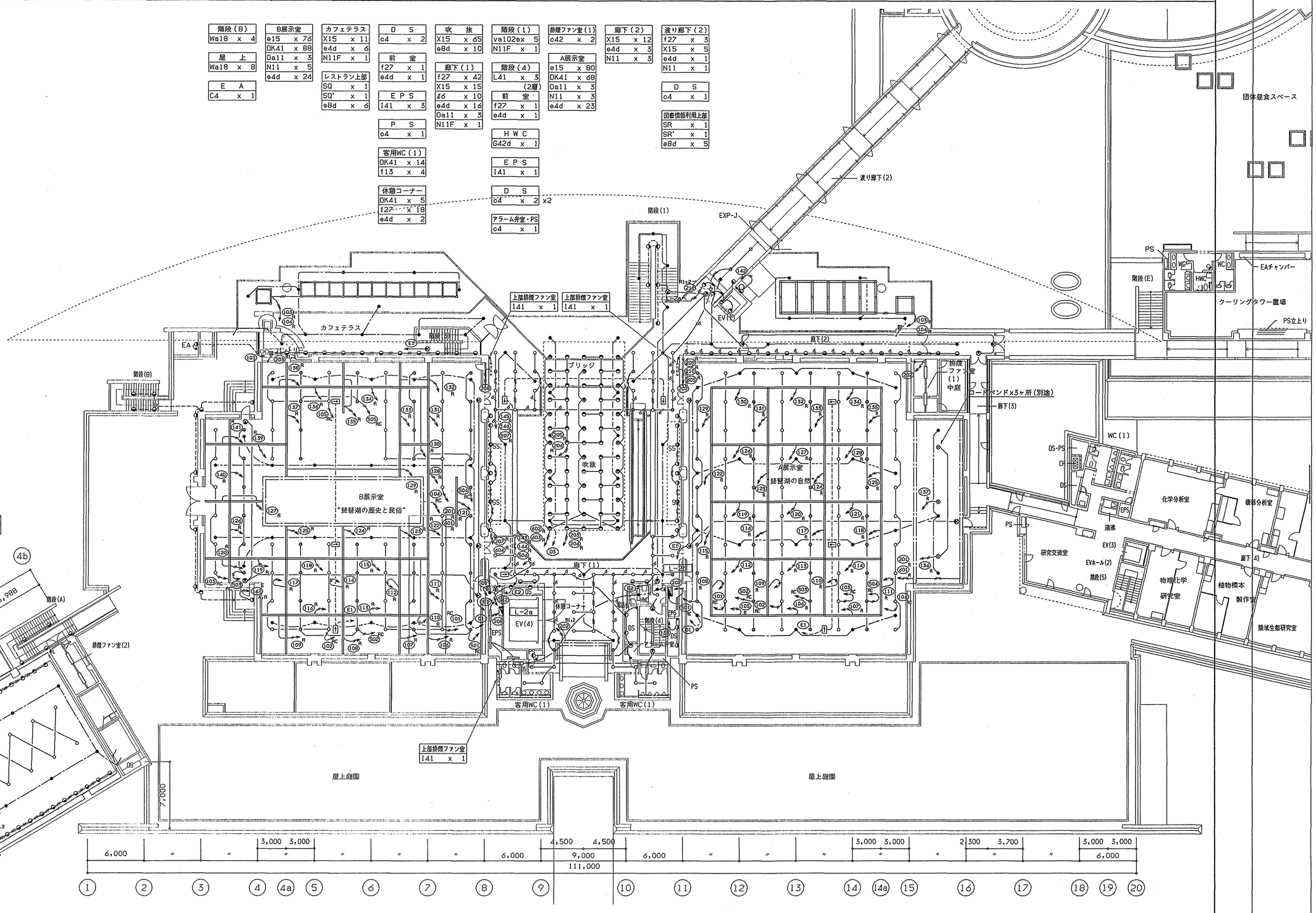

注
1. 安定器収納箱仕様
11ヶ用2面
鋼板製、通風ガラリ付
参考寸法 1200x250x150

施工	
竣工	
竣工	
監理	
施工	

滋賀県土木部建築課			
課長	課長補佐	課員	担当者

日建設計

'93・3・31

(仮称)琵琶湖博物館新築電気設備工事

照明 2F平面図-1

電 73-34

NO. 0 - 910257 - B

1	2F平面図-2	1/200

720×500

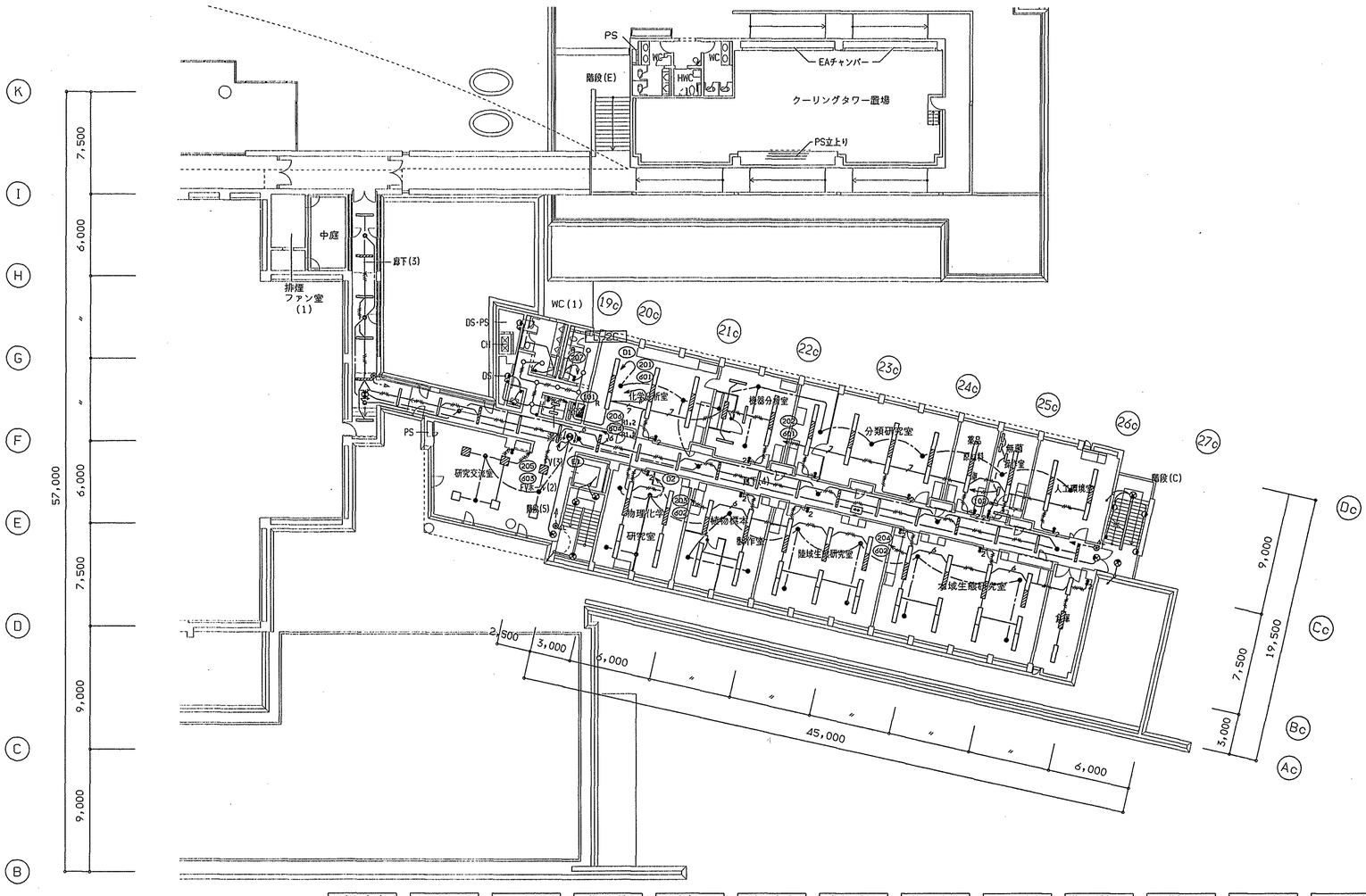

廊下(3)
G41 x 6
e4d x 3
N11P x 1

DS・PS
c4 x 1

D S
c4 x 1

S K
c4 x 1

WC(1)
DK41 x 10
f13 x 8

湯 沸
G21 x 1
IN15 x 1

E P S
I41 x 1

研究交流室
Ha554 x 4
e4d x 2

EVホール(2)
Ha554 x 2
e4d x 2
N11 x 1

廊下(4)
G41 x 18
e4d x 6
O11 x 1
N11 x 1
N11P x 1

階段(5)
L41 x 3

化学分析室
G43-3 x 3
e4d x 2

物理化学研究室
G43-2 x 4
e4d x 4

機器分析室
G43-3 x 1
G43 x 1
G41 x 3
e4d x 3

植物標本製作室
G43-2 x 4
e4d x 3

分類研究室
G43-3 x 4
e4d x 3

陸域生態研究室
G43-2 x 6
e4d x 4

薬品原材料庫
A42 x 3

水域生態研究室
G43-2 x 8
e4d x 4

無菌操作室
G43-3 x 1
IK15 x 3
D15K x 2
e4d x 1
G41 x 1

倉 庫
A42 x 3

人工環境室
G43-3 x 2
e4d x 1

階段(C)
L41 x 2
Wa18 x 3 (屋上)

躯工			
設工			
監理			
施工			

滋賀県土木部建築課

課長	課長補佐	課員	担当者

日建設計

'93・3・31

(仮称)琵琶湖博物館新築電気設備工事

2F平面図-2

電 73-35

NO. 0-910257-B

1	2F平面図-3	1/200

720×500

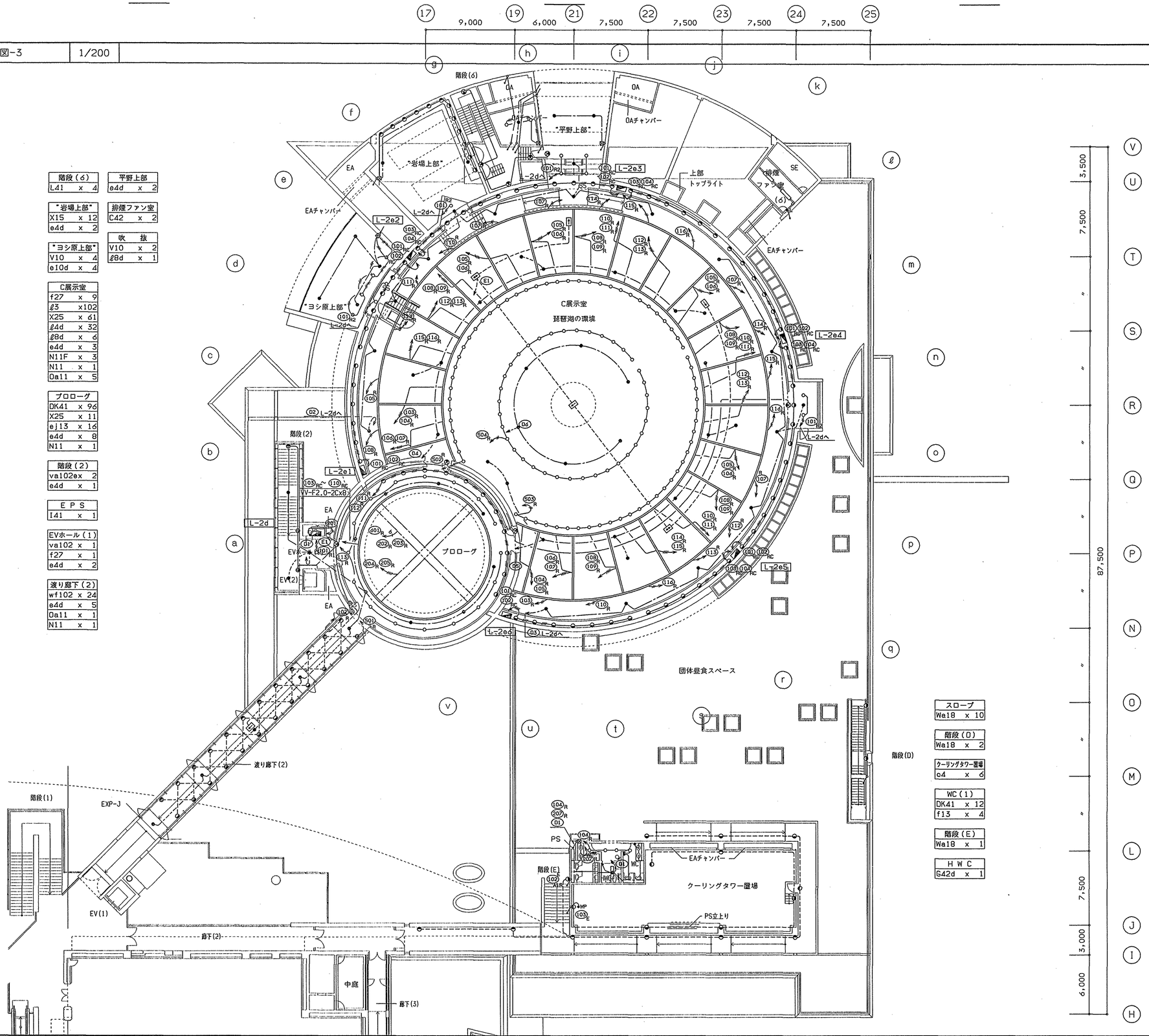

階段(6)	
L41	x 4

"岩場上部"	
X15	x 12
e4d	x 2

"ヨシ原上部"	
V10	x 4
e10d	x 4

C展示室	
f27	x 9
g3	x102
X25	x 61
g4d	x 32
g8d	x 6
e4d	x 3
N11F	x 3
N11	x 1
Oa11	x 5

プロローグ	
DK41	x 96
X25	x 11
ej13	x 16
e4d	x 8
N11	x 1

階段(2)	
va102ex	2
e4d	x 1

E P S	
I41	x 1

EVホール(1)	
va102	x 1
f27	x 1
e4d	x 2

渡り廊下(2)	
wf102	x 24
e4d	x 5
Oa11	x 1
N11	x 1

平野上部	
e4d	x 2

排煙ファン室	
C42	x 2

吹　抜	
V10	x 2
g8d	x 1

スロープ	
Wa18	x 10

階段(D)	
Wa18	x 2

クーリングタワー置場	
c4	x 6

WC(1)	
DK41	x 12
f13	x 4

階段(E)	
Wa18	x 1

H W C	
G42d	x 1

設工		
検工		
監理		
施工		

滋賀県土木部建築課			
課長	課長補佐	課員	担当者

日建設計

'93・3・31

(仮称)琵琶湖博物館新築電気設備工事

照明　2F平面図-3

電 73-36

NO. Ō - 910257 - B

1	地下1階平面図	1/200

720×500

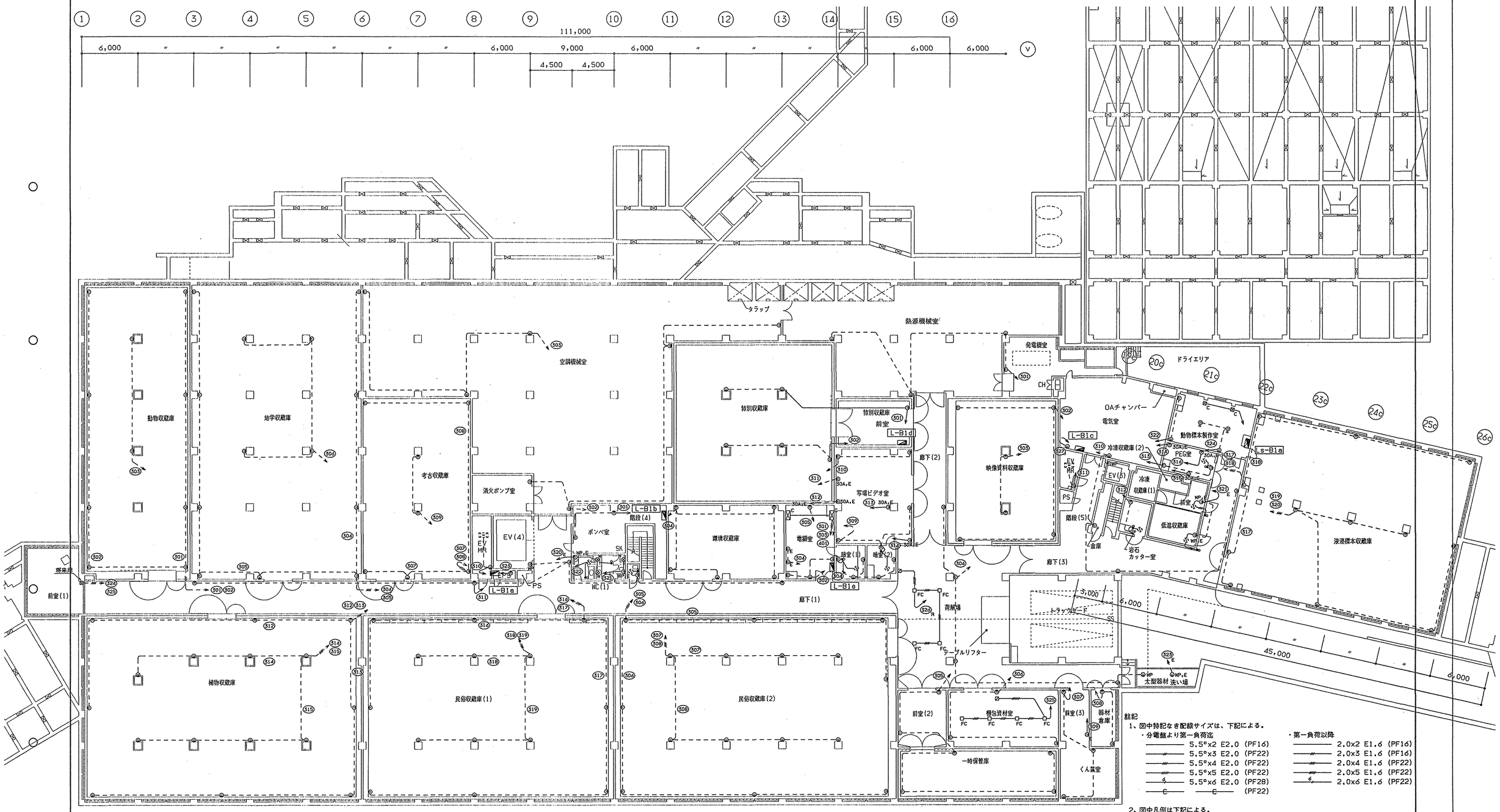

注記

1、図中特記なき配線サイズは、下記による。

・分電盤より第一負荷迄

- 5.5°×2 E2.0 (PF16)
- 5.5°×3 E2.0 (PF22)
- 5.5°×4 E2.0 (PF22)
- 5.5°×5 E2.0 (PF22)
- 5.5°×6 E2.0 (PF28)
- (PF22)

・第一負荷以降

- 2.0×2 E1.6 (PF16)
- 2.0×3 E1.6 (PF16)
- 2.0×4 E1.6 (PF22)
- 2.0×5 E1.6 (PF22)
- 2.0×6 E1.6 (PF22)

2、図中凡例は下記による。

- コンセント盤(コンセント盤結線図参照の事)
- 丸型インナーコンセント (プラグ収納型フロアコンセント、埋込接地ダブルコンセント付)
- 角形インナーコンセント (44号図参照)

設工			
検工			
監理			
施工			

滋賀県土木部建築課				
課長	課長補佐	課員		担当者

日建設計

'93・3・31

(仮称)琵琶湖博物館新築電気設備工事

コンセント 地下1階平面図

電 73-37

NO. 0-910257-B

1	1F平面図-1	1/200

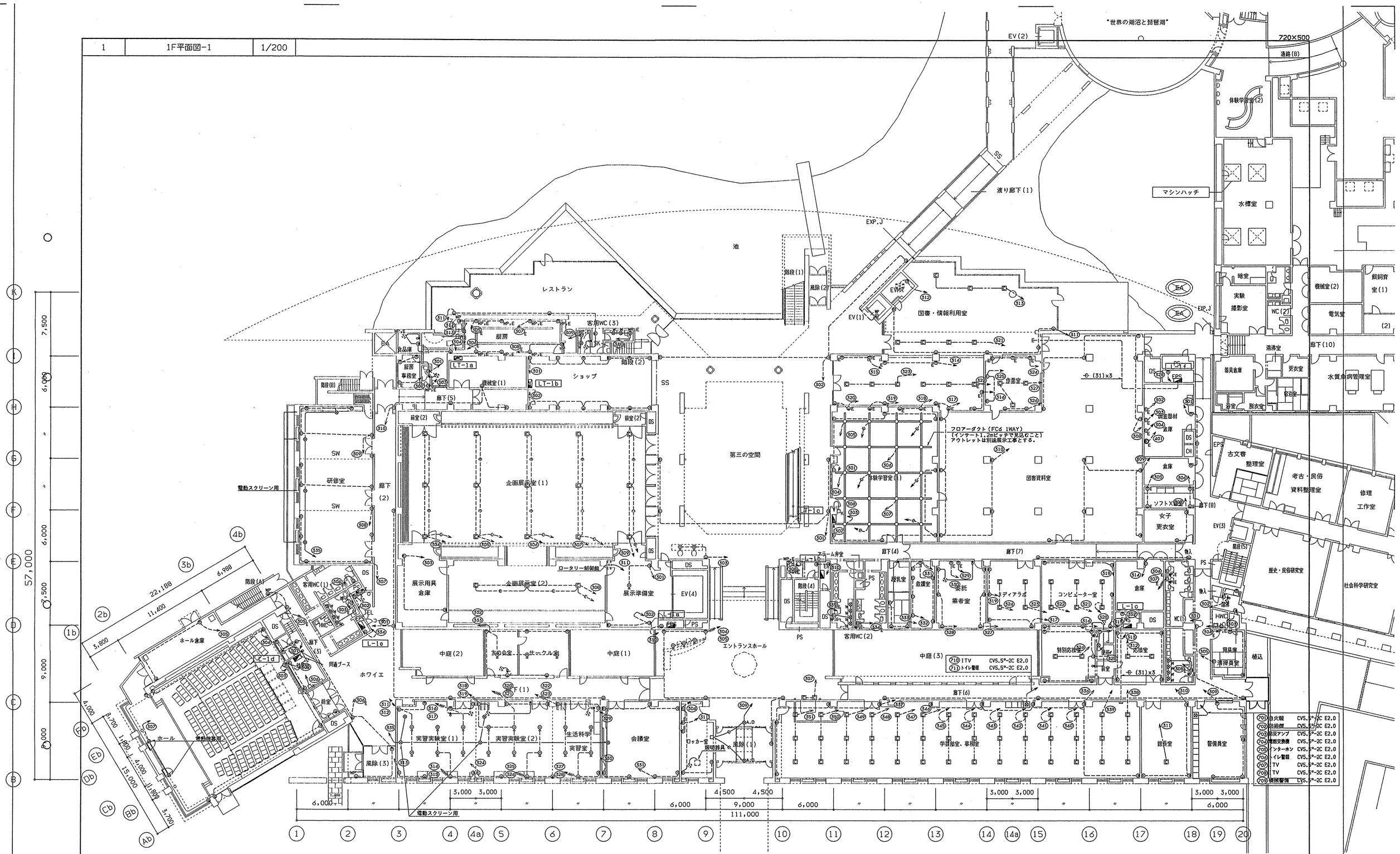

建工			
機工			
監理			
施工			

滋賀県土木部建築課			
課長	課長補佐	課員	担当者

日建設計

'93・3・31

(仮称)琵琶湖博物館新築電気設備工事

コンセント 1F平面図-1

73-38

NO. Ō - 910257 - B

1	1F平面図-2	1/200

720×500

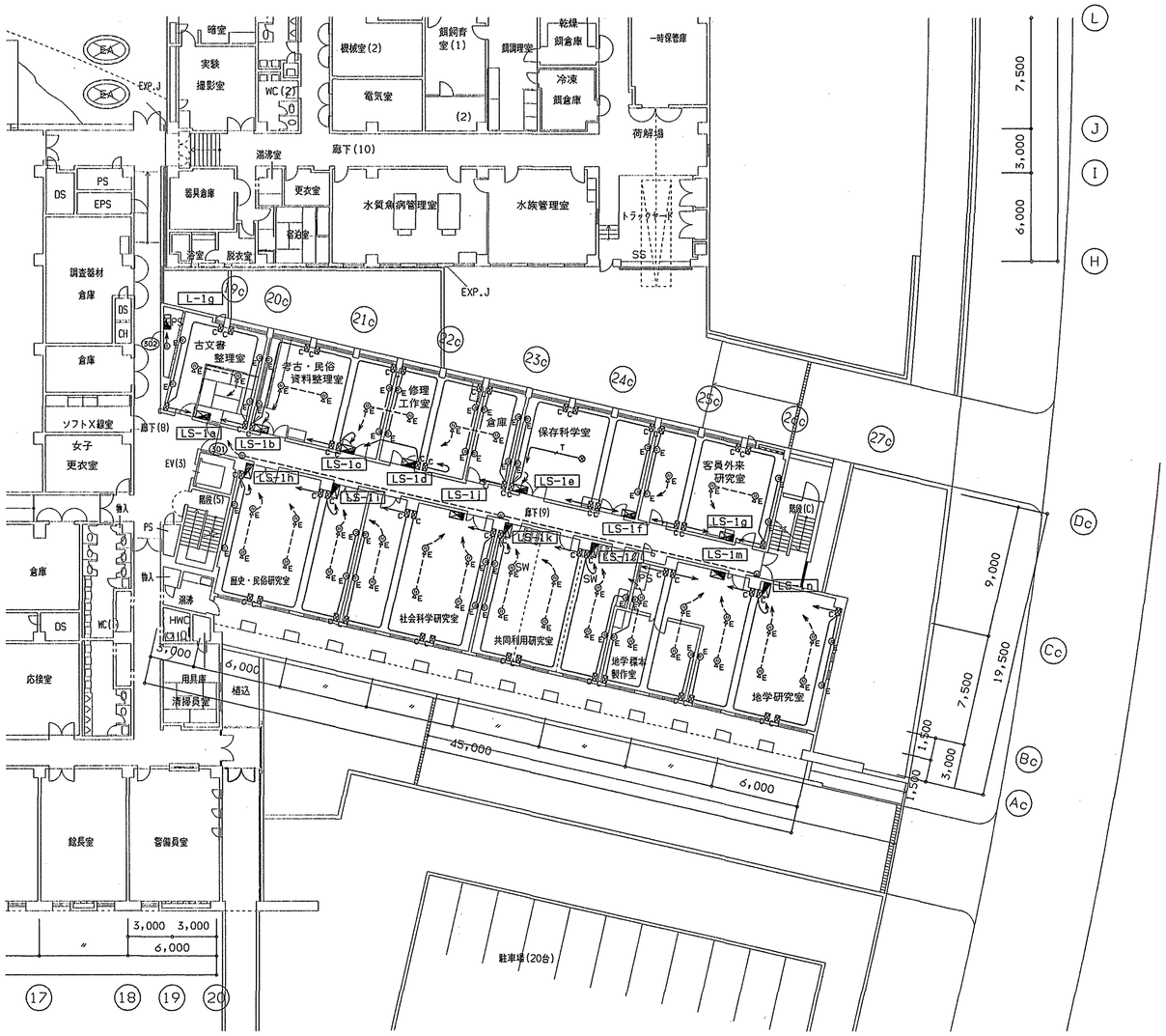

5.5°×2(22)　実験台用
露出にて立下げ(≒2200mm)

コンセント盤用　(コンセント盤結線図による)

設計			
製図			
監理			
施工			

滋賀県土木部建築課				
課長	課長補佐	課員		担当者

日建設計

'93・3・31

(仮称)琵琶湖博物館新築電気設備工事

コンセント 1F平面図-2

電 73-39

NO. Ō - 910257 - B

1	1F平面図-3	1/200

720×500

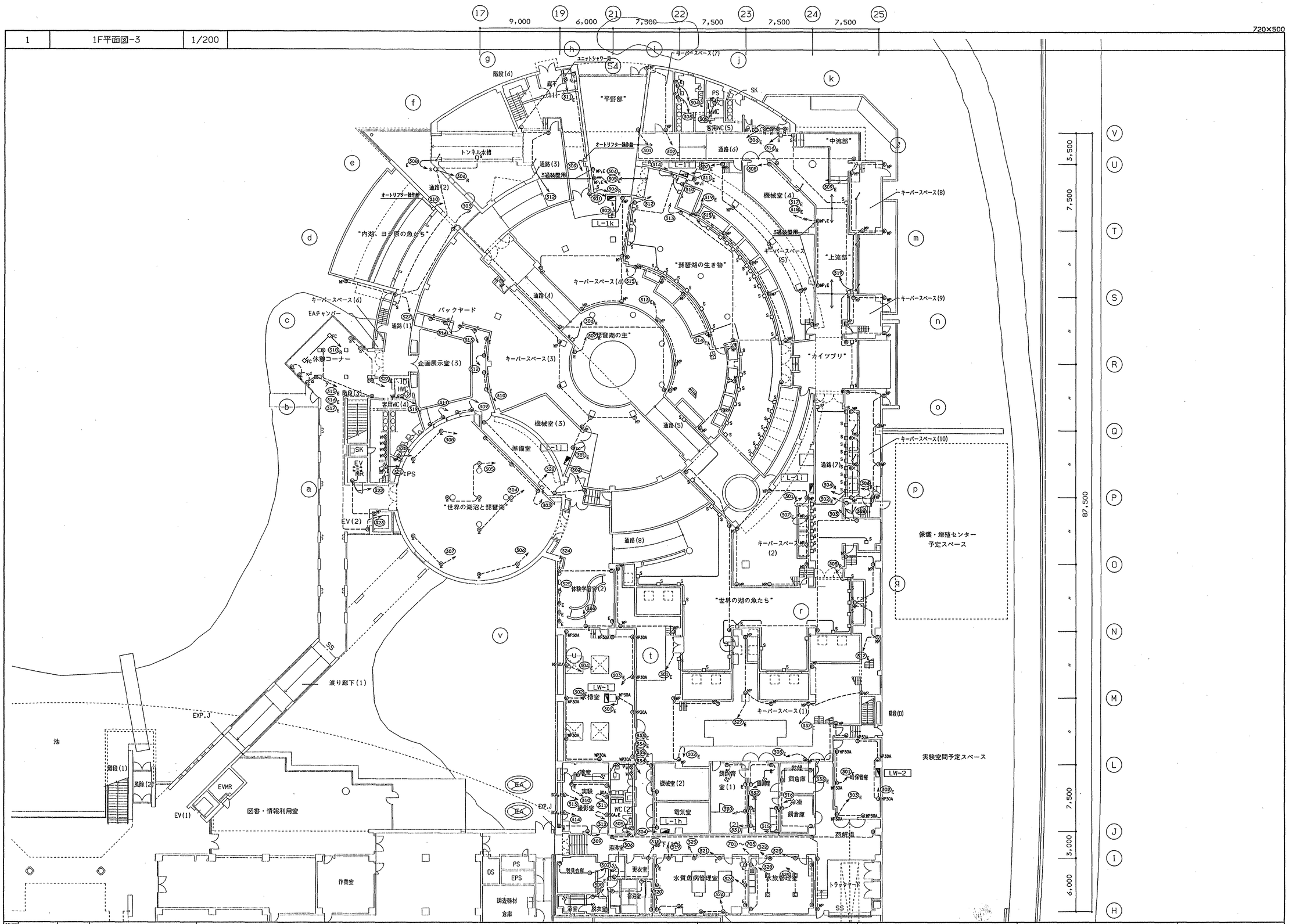

発工			
受工			
監理			
施工			

滋賀県土木部建築課				
課長	課長補佐	課員		担当者

日建設計

'93・3・31

(仮称)琵琶湖博物館新築電気設備工事

コンセント 1F平面図-3

電 73-40

NO. 0 - 910257 - B

1	2F平面図-1	1/200

720×500

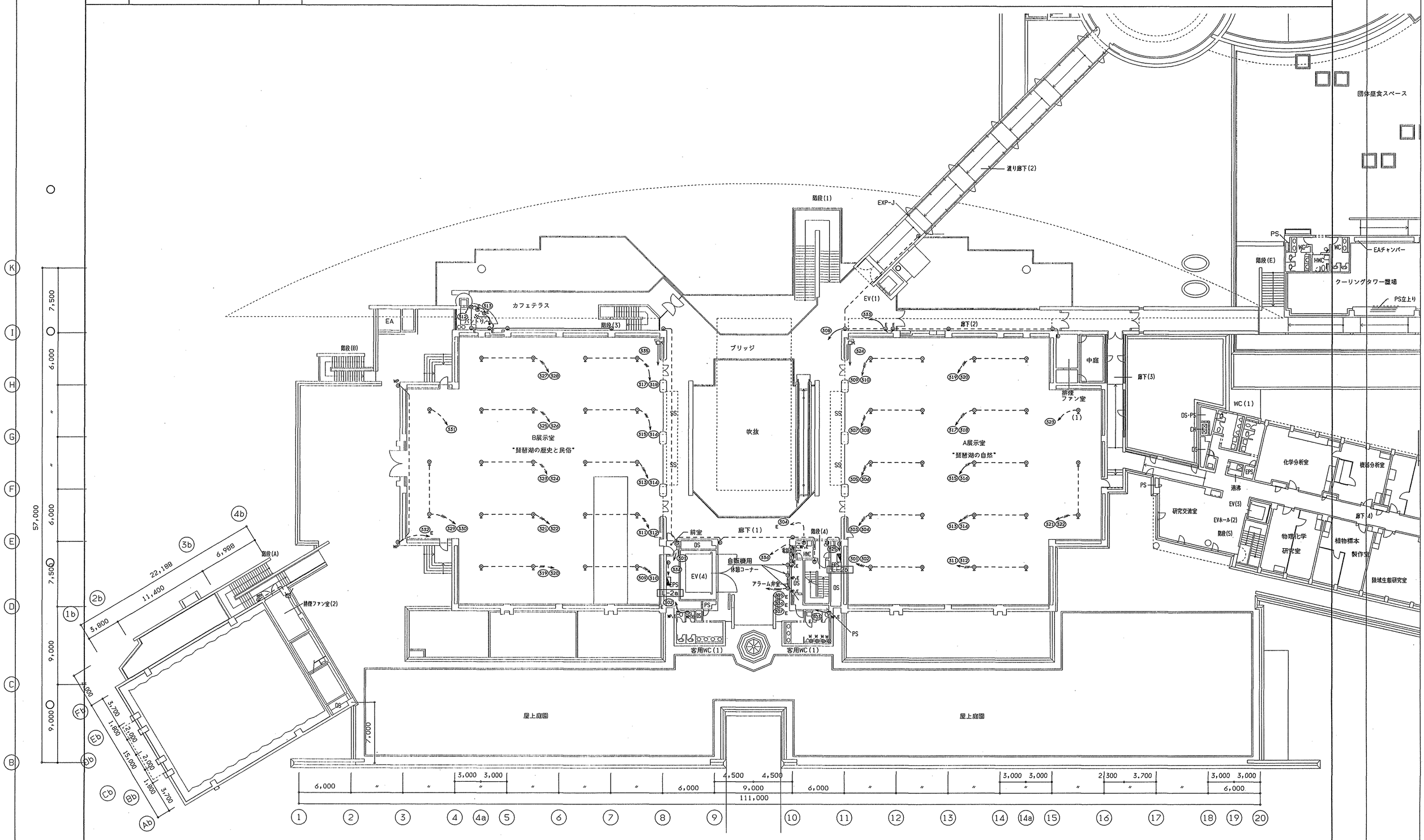

躯工			
線工			
監理			
施工			

滋賀県土木部建築課

課長	課長補佐	課員	担当者

日建設計

'93・3・31

(仮称)琵琶湖博物館新築電気設備工事

コンセント 2F平面図-1

電 73-41

NO. Ō - 910257 - B

1	2F平面図-2	1/200

720×500

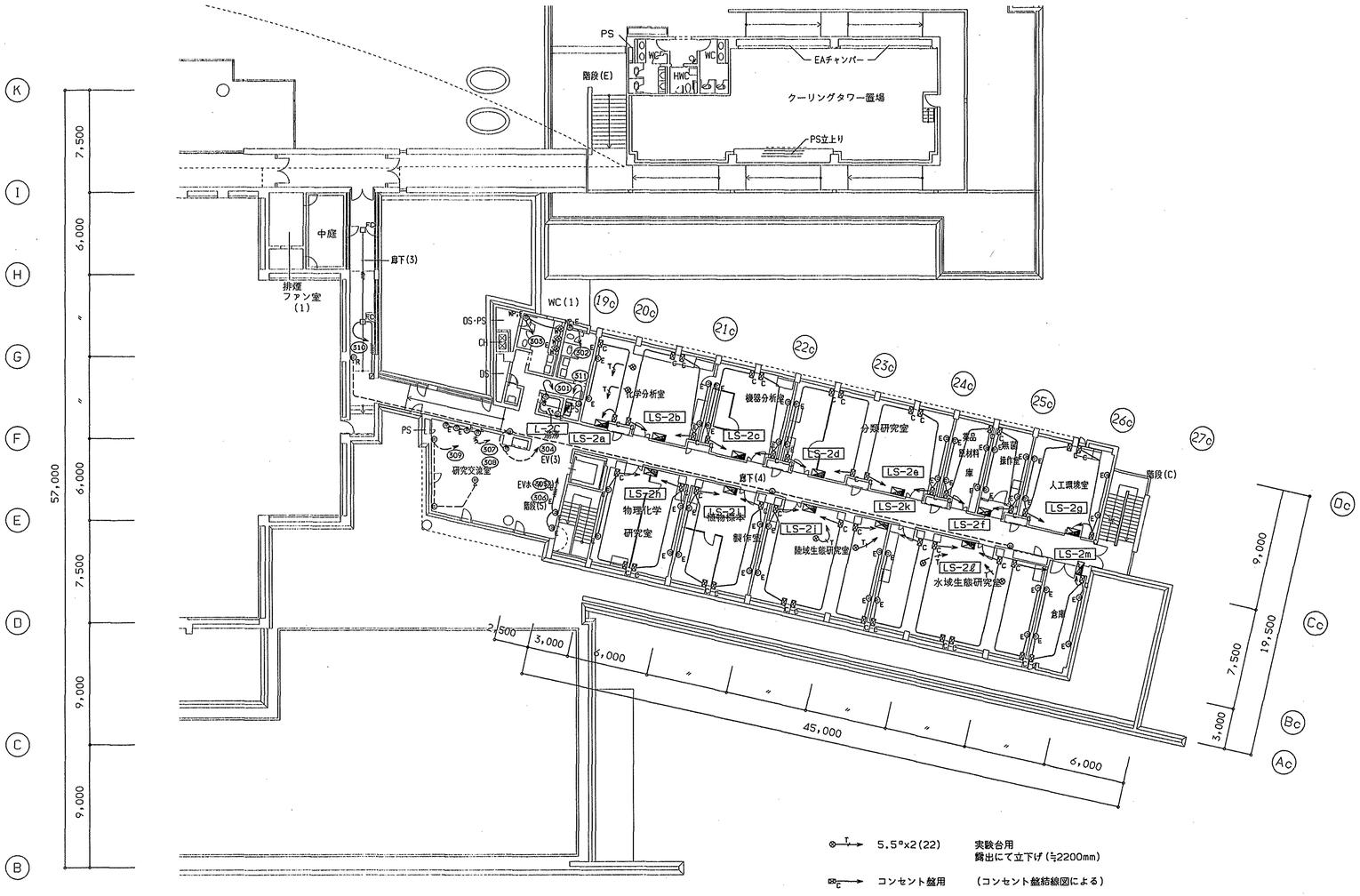

替工			
検工			
監理			
施工			

滋賀県土木部建築課				
課長	課長補佐	課員		担当者

日建設計

'93・3・31

(仮称)琵琶湖博物館新築電気設備工事

コンセント 2F平面図-2

電 73-42

NO. 0 - 910257 - B

1	2F平面図-3	1/200	※ L-2e1～2e6は壁面（FL+4500）に設置

720×500

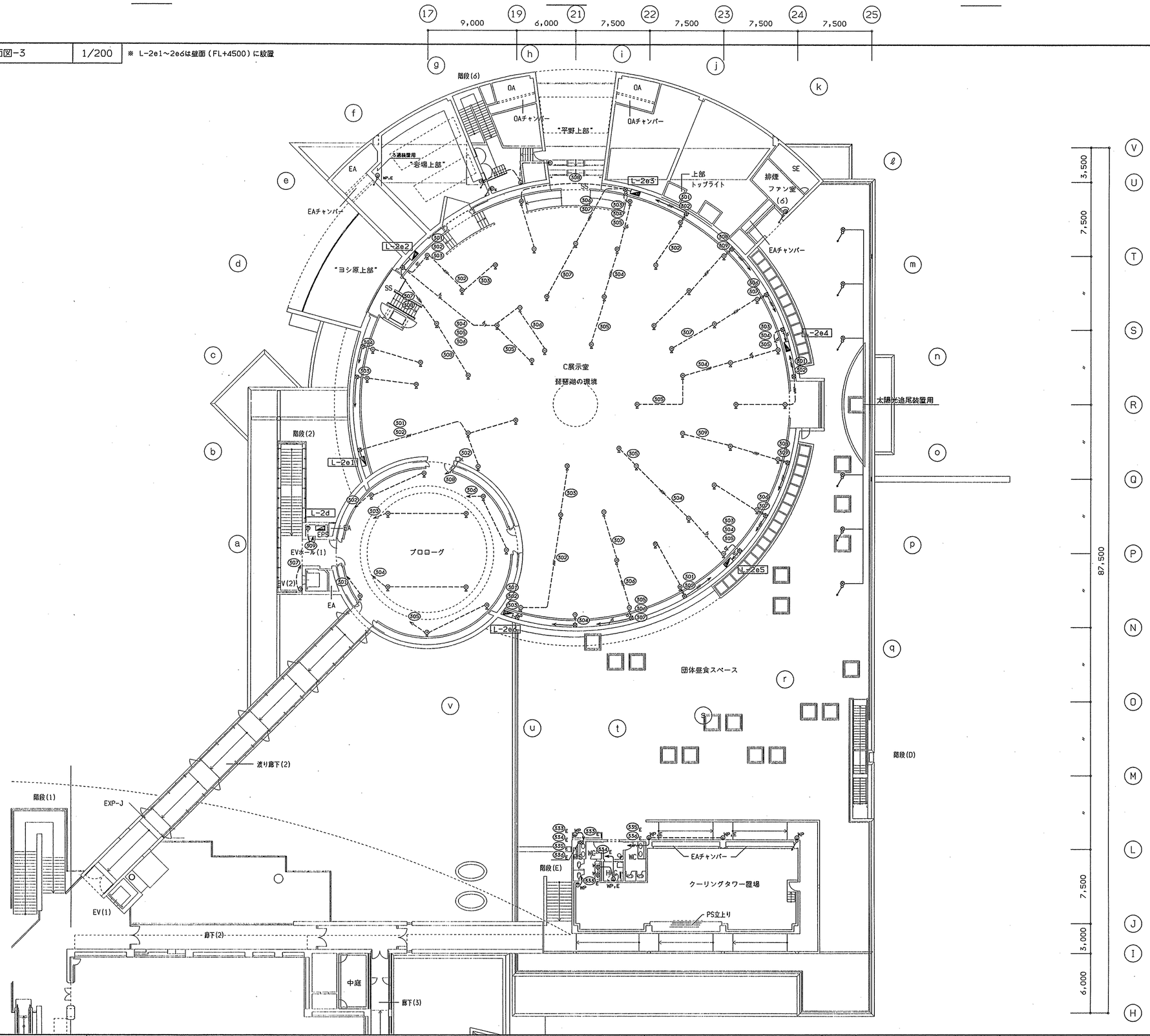

盤工			
線工			
監理			
施工			

滋賀県土木部建築課				
課長	課長補佐	課員		担当者

日建設計

'93・3・31

(仮称)琵琶湖博物館新築電気設備工事

コンセント 2F平面図-3

電 73-43

NO. Ō－910257－B