◇市町村の変遷

※→は編入を表す

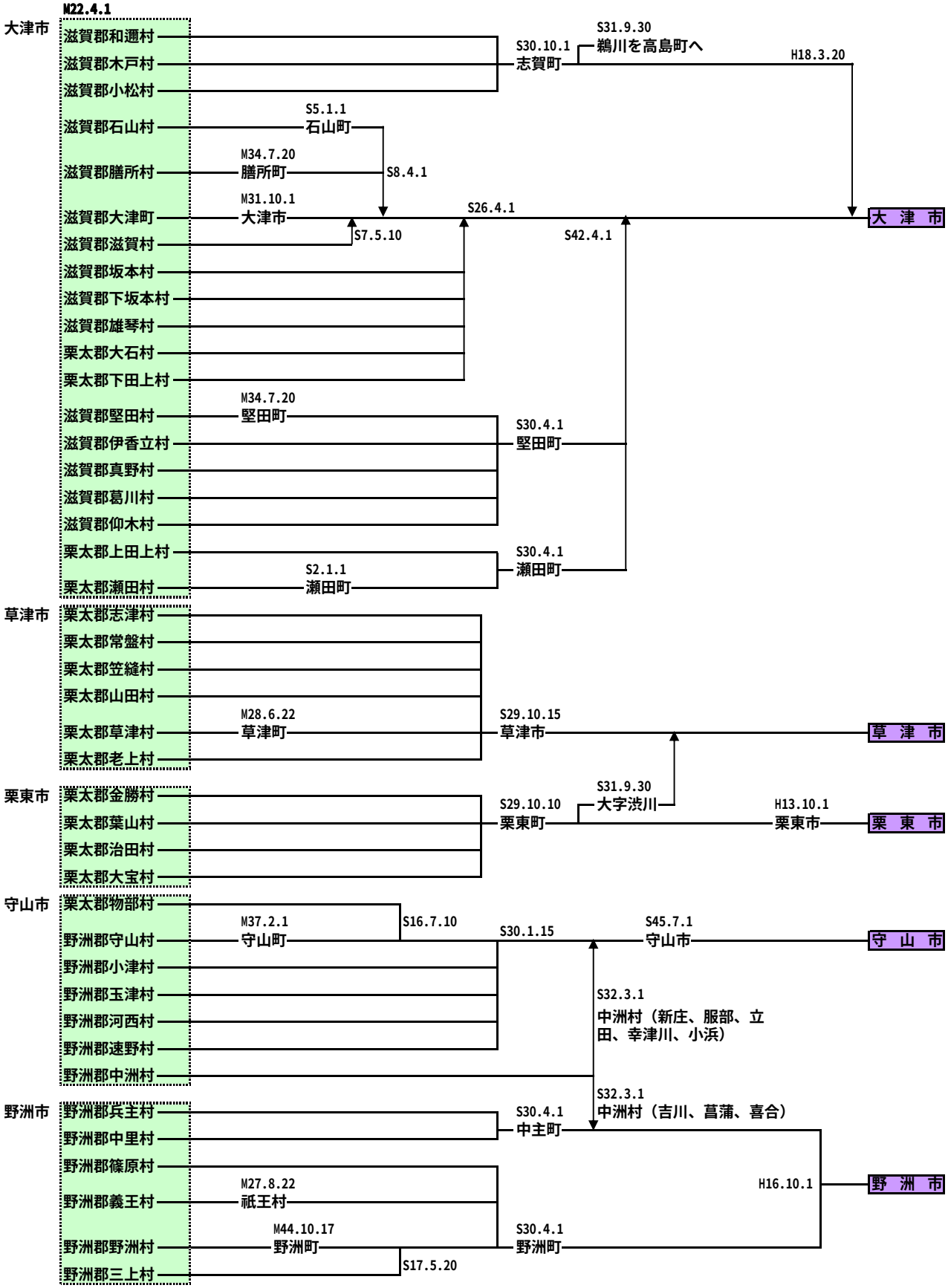

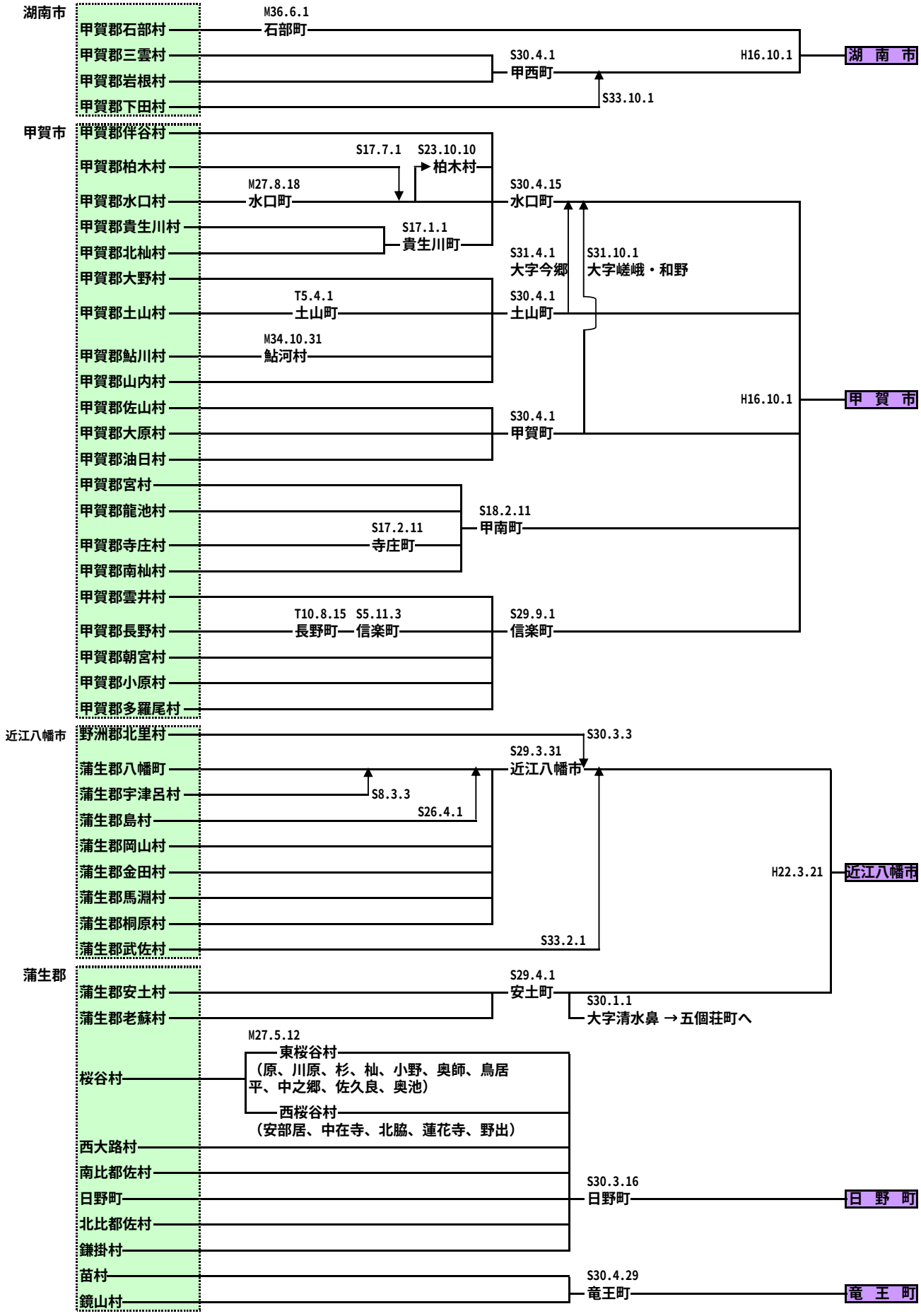
湖南市
甲賀郡石部村
M36.6.1
石部町
甲賀郡三雲村
甲賀郡岩根村
甲賀郡下田村
S30.4.1
甲西町
H16.10.1
湖 南 市
S33.10.1
甲賀市
甲賀郡伴谷村
甲賀郡柏木村
S17.7.1
S23.10.10
柏木村
甲賀郡水口村
M27.8.18
水口町
S30.4.15
水口町
甲賀郡貴生川村
甲賀郡北杣村
S17.1.1
貴生川町
S31.4.1
大字今郷
S31.10.1
大字嵯峨・和野
甲賀郡大野村
甲賀郡土山村
T5.4.1
土山町
S30.4.1
土山町
甲賀郡鮎川村
M34.10.31
鮎河村
甲賀郡山内村
甲賀郡佐山村
甲賀郡大原村
甲賀郡油日村
S30.4.1
甲賀町
H16.10.1
甲 賀 市
甲賀郡宮村
甲賀郡龍池村
甲賀郡寺庄村
甲賀郡南杣村
S17.2.11
寺庄町
S18.2.11
甲南町
甲賀郡雲井村
甲賀郡長野村
T10.8.15
長野町
S5.11.3
信楽町
S29.9.1
信楽町
甲賀郡朝宮村
甲賀郡小原村
甲賀郡多羅尾村
近江八幡市
野洲郡北里村
S30.3.3
蒲生郡八幡町
S29.3.31
近江八幡市
蒲生郡宇津呂村
S8.3.3
蒲生郡島村
S26.4.1
蒲生郡岡山村
蒲生郡金田村
蒲生郡馬淵村
蒲生郡桐原村
蒲生郡武佐村
S33.2.1
H22.3.21
近江八幡市
蒲生郡
蒲生郡安土村
S29.4.1
安土町
蒲生郡老蘇村
S30.1.1
大字清水鼻 →五個荘町へ
M27.5.12
桜谷村
東桜谷村
（原、川原、杉、杣、小野、奥師、鳥居平、中之郷、佐久良、奥池）
西桜谷村
（安部居、中在寺、北脇、蓮花寺、野出）
西大路村
南比都佐村
日野町
北比都佐村
鎌掛村
S30.3.16
日野町
日 野 町
苗村
鏡山村
S30.4.29
竜王町
竜 王 町

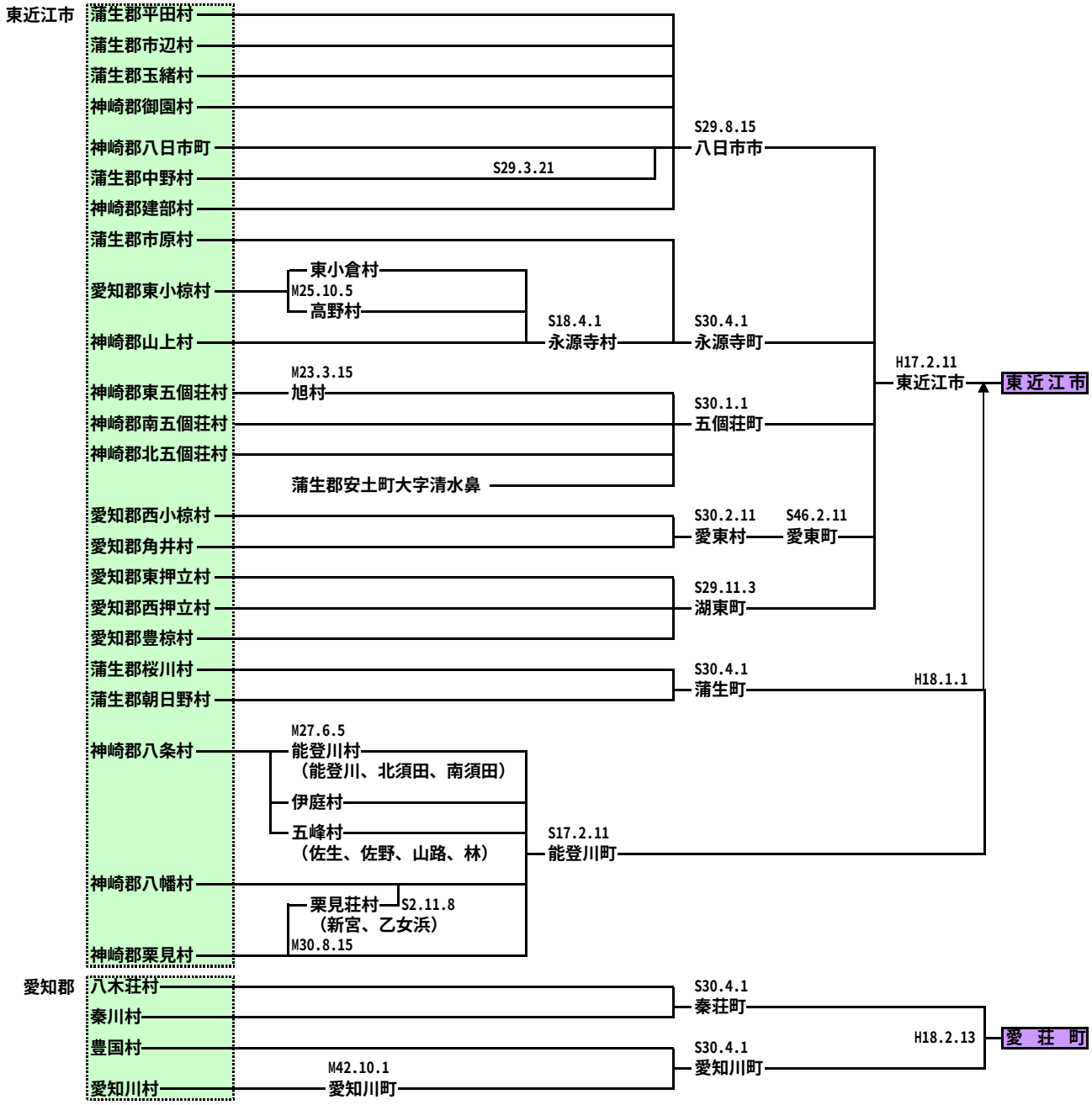
東近江市
蒲生郡平田村
蒲生郡市辺村
蒲生郡玉緒村
神崎郡御園村
神崎郡八日市町
蒲生郡中野村
神崎郡建部村
蒲生郡市原村
愛知郡東小椋村
神崎郡山上村
神崎郡東五個荘村
神崎郡南五個荘村
神崎郡北五個荘村
愛知郡西小椋村
愛知郡角井村
愛知郡東押立村
愛知郡西押立村
愛知郡豊椋村
蒲生郡桜川村
蒲生郡朝日野村
神崎郡八条村
神崎郡八幡村
神崎郡栗見村
愛知郡
八木荘村
秦川村
豊国村
愛知川村
S29.8.15
八日市市
S29.3.21
東小倉村
M25.10.5
高野村
S18.4.1
永源寺村
S30.4.1
永源寺町
M23.3.15
旭村
S30.1.1
五個荘町
蒲生郡安土町大字清水鼻
S30.2.11
愛東村
S46.2.11
愛東町
S29.11.3
湖東町
S30.4.1
蒲生町
H18.1.1
M27.6.5
能登川村
（能登川、北須田、南須田）
伊庭村
五峰村
（佐生、佐野、山路、林）
S17.2.11
能登川町
栗見荘村
S2.11.8
（新宮、乙女浜）
M30.8.15
H17.2.11
東近江市
東近江市
S30.4.1
秦荘町
S30.4.1
愛知川町
M42.10.1
愛知川町
H18.2.13
愛荘町

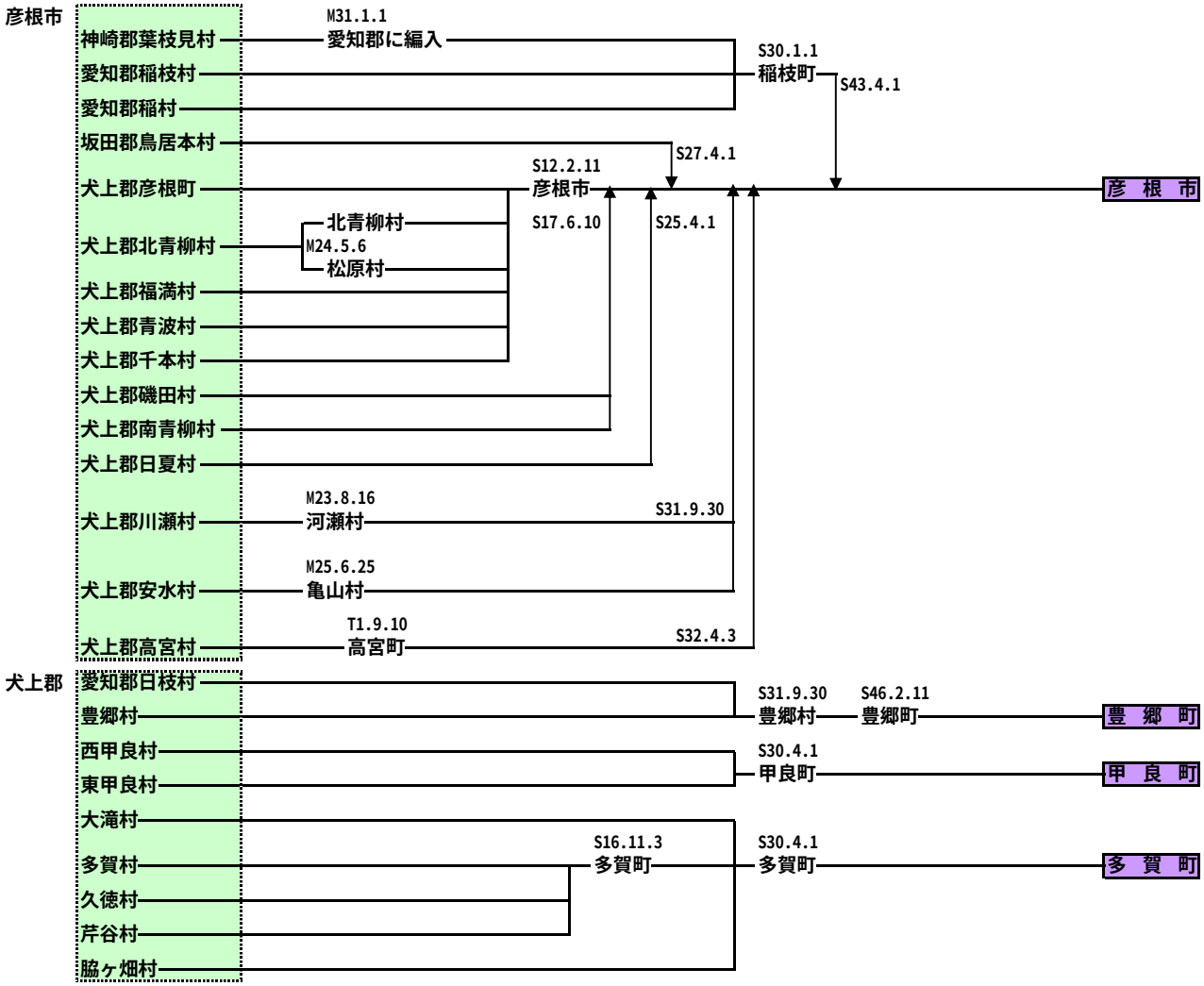
彦根市
神崎郡葉枝見村
愛知郡稲枝村
愛知郡稲村
坂田郡鳥居本村
犬上郡彦根町
犬上郡北青柳村
犬上郡福満村
犬上郡青波村
犬上郡千本村
犬上郡磯田村
犬上郡南青柳村
犬上郡日夏村
犬上郡川瀬村
犬上郡安水村
犬上郡高宮村
M31.1.1
愛知郡に編入
S30.1.1
稲枝町
S43.4.1
S27.4.1
S12.2.11
彦根市
S17.6.10
S25.4.1
北青柳村
M24.5.6
松原村
M23.8.16
河瀬村
S31.9.30
M25.6.25
亀山村
T1.9.10
高宮町
S32.4.3
彦　根　市
犬上郡
愛知郡日枝村
豊郷村
西甲良村
東甲良村
大滝村
多賀村
久徳村
芹谷村
脇ヶ畑村
S31.9.30
豊郷村
S46.2.11
豊郷町
豊　郷　町
S30.4.1
甲良町
甲　良　町
S16.11.3
多賀町
S30.4.1
多賀町
多　賀　町

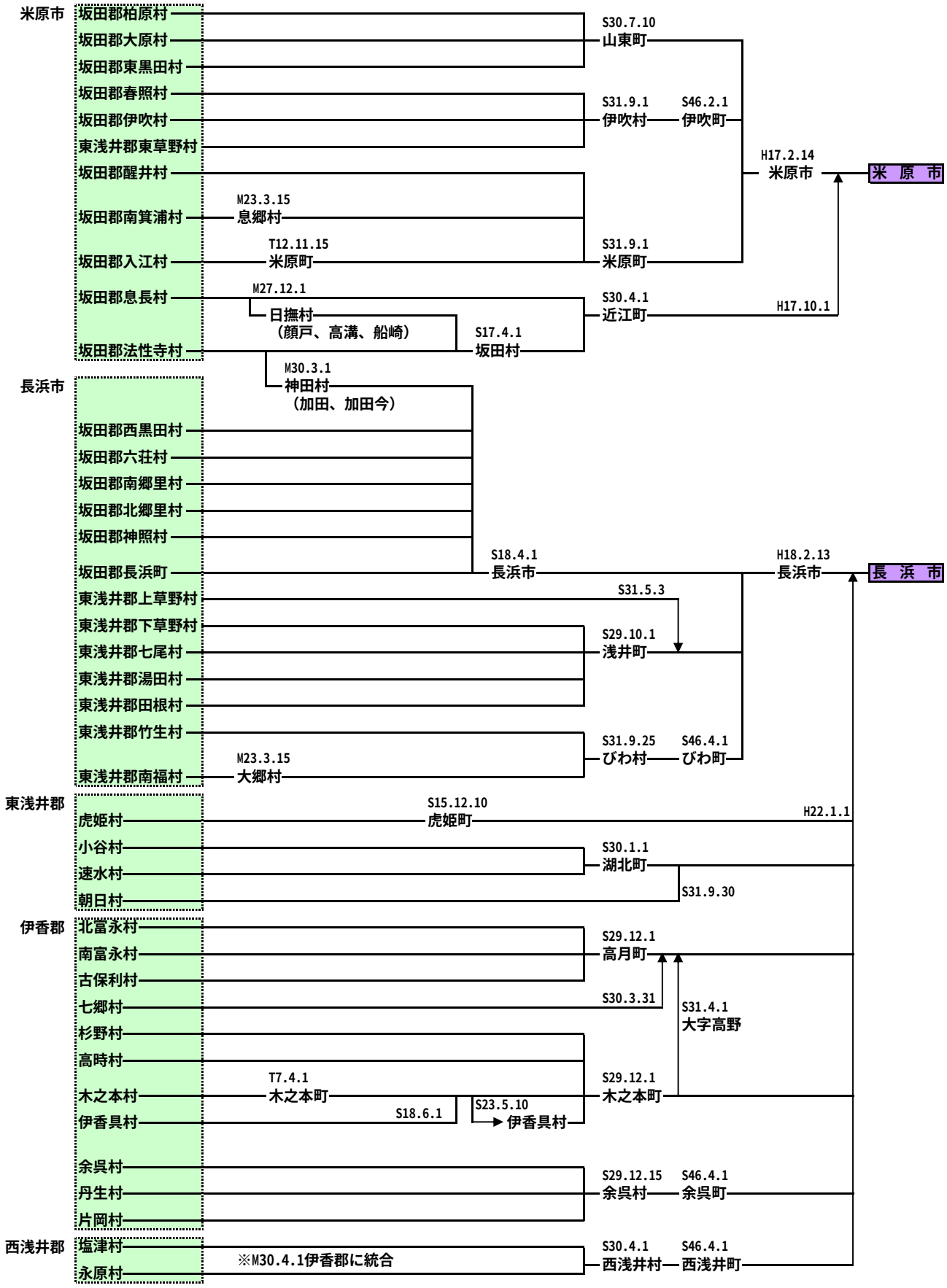
米原市
坂田郡柏原村
坂田郡大原村
坂田郡東黒田村
坂田郡春照村
坂田郡伊吹村
東浅井郡東草野村
坂田郡醒井村
坂田郡南箕浦村
坂田郡入江村
坂田郡息長村
坂田郡法性寺村
S30.7.10
山東町
S31.9.1
伊吹村
S46.2.1
伊吹町
H17.2.14
米原市
米 原 市
M23.3.15
息郷村
T12.11.15
米原町
S31.9.1
米原町
M27.12.1
日撫村
（顔戸、高溝、船崎）
S17.4.1
坂田村
S30.4.1
近江町
H17.10.1
M30.3.1
神田村
（加田、加田今）
長浜市
坂田郡西黒田村
坂田郡六荘村
坂田郡南郷里村
坂田郡北郷里村
坂田郡神照村
坂田郡長浜町
S18.4.1
長浜市
H18.2.13
長浜市
長 浜 市
東浅井郡上草野村
S31.5.3
東浅井郡下草野村
東浅井郡七尾村
東浅井郡湯田村
東浅井郡田根村
S29.10.1
浅井町
東浅井郡竹生村
東浅井郡南福村
M23.3.15
大郷村
S31.9.25
びわ村
S46.4.1
びわ町
東浅井郡
虎姫村
S15.12.10
虎姫町
H22.1.1
小谷村
速水村
朝日村
S30.1.1
湖北町
S31.9.30
伊香郡
北富永村
南富永村
古保利村
七郷村
杉野村
高時村
木之本村
伊香具村
S29.12.1
高月町
S30.3.31
S31.4.1
大字高野
T7.4.1
木之本町
S18.6.1
S23.5.10
伊香具村
S29.12.1
木之本町
余呉村
丹生村
片岡村
S29.12.15
余呉村
S46.4.1
余呉町
西浅井郡
塩津村
永原村
※M30.4.1伊香郡に統合
S30.4.1
西浅井村
S46.4.1
西浅井町

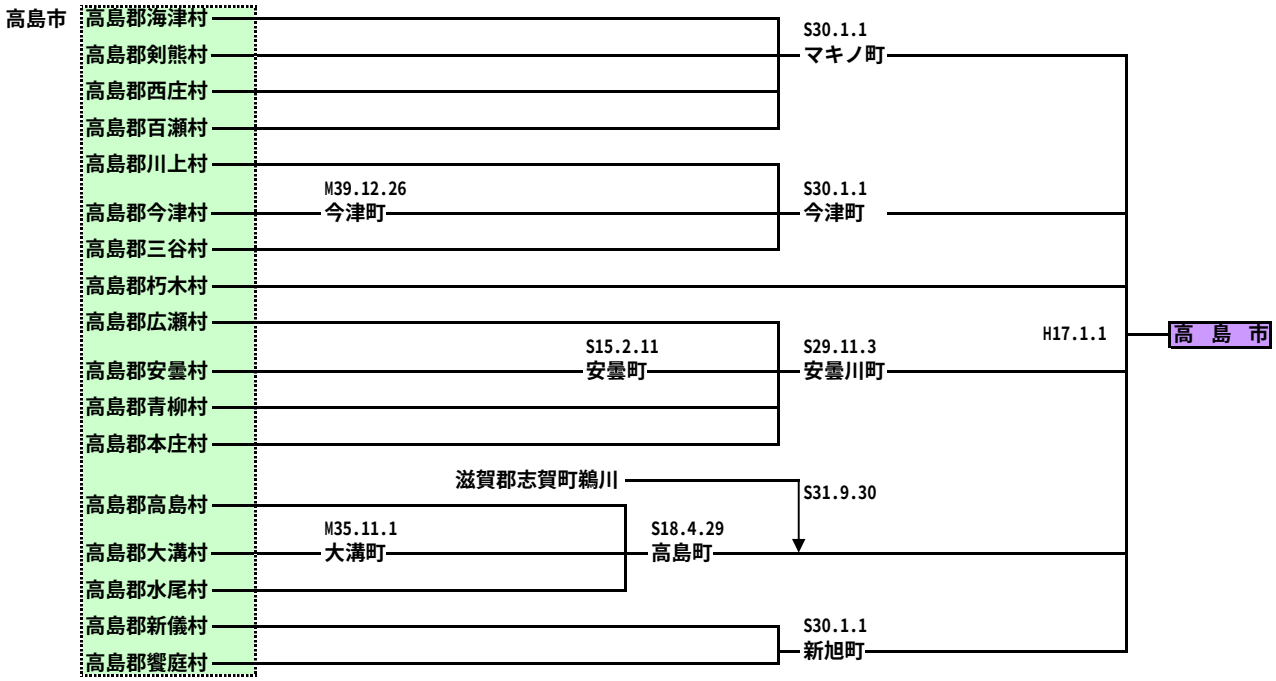
高島市
高島郡海津村
高島郡剣熊村
高島郡西庄村
高島郡百瀬村
高島郡川上村
高島郡今津村
高島郡三谷村
高島郡朽木村
高島郡広瀬村
高島郡安曇村
高島郡青柳村
高島郡本庄村
高島郡高島村
高島郡大溝村
高島郡水尾村
高島郡新儀村
高島郡饗庭村
M39.12.26
今津町
S30.1.1
マキノ町
S30.1.1
今津町
S15.2.11
安曇町
S29.11.3
安曇川町
H17.1.1
高　島　市
滋賀郡志賀町鵜川
S31.9.30
M35.11.1
大溝町
S18.4.29
高島町
S30.1.1
新旭町